BERGMANN
Machines for
Waste Management

Az eredeti **üzemeltetési útmutató** fordítása

CE

CSOMAGOLÓÁLLOMÁS

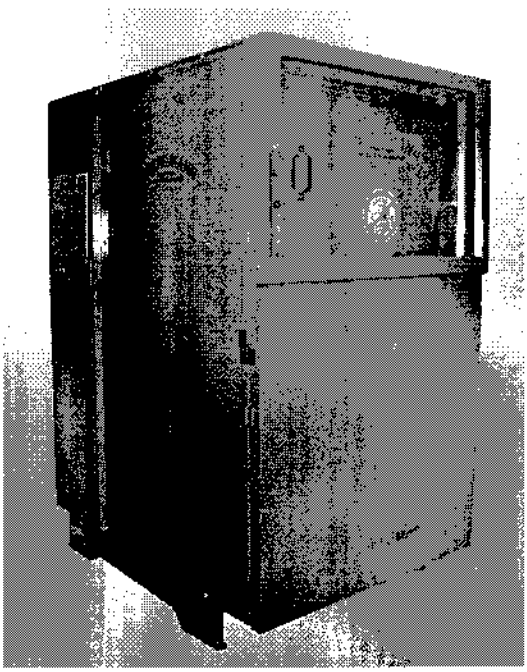

F O N T O S D O K U M E N T U M

Géptípus	PS 1400-E 182
Sorozatszám	
Gyártási év	
Kezelési útmutató száma	182 01

Postfach 11 52 • Von-Arenberg-Straße 7 • D-49762 Lathen/Ems • Telefon (0 59 33) 955-0 • Fax (0 59 33) 955-294
eMail info@bergmann-online.com • www.bergmann-online.com

Tartalomjegyzék

1. Rendeltetésnek megfelelő használat 1.01

2. Bevezetés 2.01
   2.1 A gép áttekintése 2.01
   2.2 A működés leírása 2.02

3. Alapvető biztonsági tudnivalók 3.01
   3.1 A szimbólumok és figyelmeztetések magyarázata 3.01
   3.2 Alapvető biztonsági szabályok 3.02
      3.2.1 Szervezeti intézkedések 3.02
      3.2.2 Biztonsági és védőberendezések 3.03
      3.2.3 Biztonsági berendezések 3.03
      3.2.4 Veszélyek az elektromos energia miatt 3.03
      3.2.5 Veszélyek a hidraulikus energia miatt 3.04
      3.2.6 A gép nyomásmentesítése 3.04
      3.2.7 Karbantartás és helyreállítás 3.04
      3.2.8 Tudnivalók vészhelyzet esetére 3.05

4. Üzembe helyezés 4.01

5. Kezelés 5.01
   5.1 Az üzemkész állapot létrehozása 5.01
   5.2 A műanyag zsák behelyezése 5.02
   5.3 Feltöltés tömörítendő anyaggal 5.04
      5.3.1 Általános tudnivalók 5.04
      5.3.2 PACK-STATION – Alapkivitel 5.05
      5.3.3 PACK-STATION dobozzal 5.05
   5.4 Megtelt üzenet 5.06

6. Elektromos kapcsolás 6.01
   6.1 Általános tudnivalók 6.01
   6.2 A motorvédő kapcsoló 6.02
   6.3 Az elektromos vezérlés 6.03
      6.3.1 A működési idő beállítása a kijelzőn 6.04
   6.4 A biztonsági kapcsoló 6.05
   6.5 A főkapcsoló 6.06
   6.6 Megtelt üzenet 6.06

7. A kiegészítő felszerelések 7.01
   7.1 Megtelt üzenet kürttel, ill. villanófénnyel 7.01
   7.2 A kiegészítő VÉSZ-KI ütőkapcsoló 7.01
   7.3 A vízpermetező 7.01
   7.4 Vízpermetező külön víztartállyal és szivattyúval 7.02

Tartalomjegyzék

8. A hidraulikus kitoló 8.01
   8.1 Általános tudnivalók 8.01
   8.2 A hidraulikaolaj fajtái 8.01
   8.3 Olajcsere a hidraulikaberendezésen 8.02

9. A hajtómű 9.01
   9.1 Általános tudnivalók 9.01
   9.2 Hajtóműolaj-fajták 9.01
   9.3 Olajcsere a fő hajtóműnél 9.02
   9.4 Olajcsere a kúpfogaskerék-hajtásnál 9.02

10. Műszaki adatok 10.01

11. A gép méretei 11.01

12. Karbantartás és ápolás 12.01
   12.1 Általános tudnivalók 12.01
   12.2 Karbantartási és ellenőrzési lista 12.02
   12.3 A csavarkötések ellenőrzése 12.03
   12.4 Az elektromos motorok tisztítása 12.03

13. Üzemzavar-elhárítás 13.01

14. Kenőanyag-táblázat 14.01

15. Garancia és felelősség 15.01
   15.1 Az üzemeltető kötelezettsége 15.01
   15.2 Garancia és felelősség 15.01
   15.3 Szerzői jog 15.01

16. EU megfelelőségi nyilatkozat 16.01

17. Kiegészítő információk 17.01
   17.1 A kapcsolási tervek számai és programszámok 17.01
   17.2 A típustábla 17.01

1. Rendeltetésnek megfelelő használat

A szóban forgó gép egy hulladékprés, amely kizárólag újrahasznosítható anyagok és hulladékok tömörítésére készült, és ezért csak erre a felhasználási célra használható. Más vagy ettől eltérő alkalmazás nem rendeltetésszerű használatnak minősül. Az emiatt bekövetkező károkért a BERGMANN cég nem vállal semmilyen felelősséget.

A rendeltetésszerű használat körébe tartozik még:

- a kezelési útmutató összes előírásának betartása,
- az ellenőrzési és karbantartási munkák betartása és
- a géphez való minden hozzáépítés és a gép átépítésének tilalma.

A gép biztonságos kezelésének és zavarmentes működésének legfontosabb feltétele az alapvető biztonsági utasítások és a biztonsági előírások ismerete.
Ez a kezelési útmutató tartalmazza a legfontosabb tudnivalókat a gép biztonságos működtetéséhez.

Éppen ezért a kezelési útmutatót a kezelőszemélyzetnek át kell adni és gondosan meg kell őrizni.

A folyamatos továbbfejlesztés következtében eltérések lehetségesek a műszaki adatoknál, az ábráknál és a méreteknél.

A pótalkatrészek megrendelésekor feltétlenül adja meg a gyártási számot, a pótalkatrészlista oldalszámát és az adott alkatrész nevét a pozíciószámmal.

Típustábla:

2. Bevezetés

2.1 A gép áttekintése

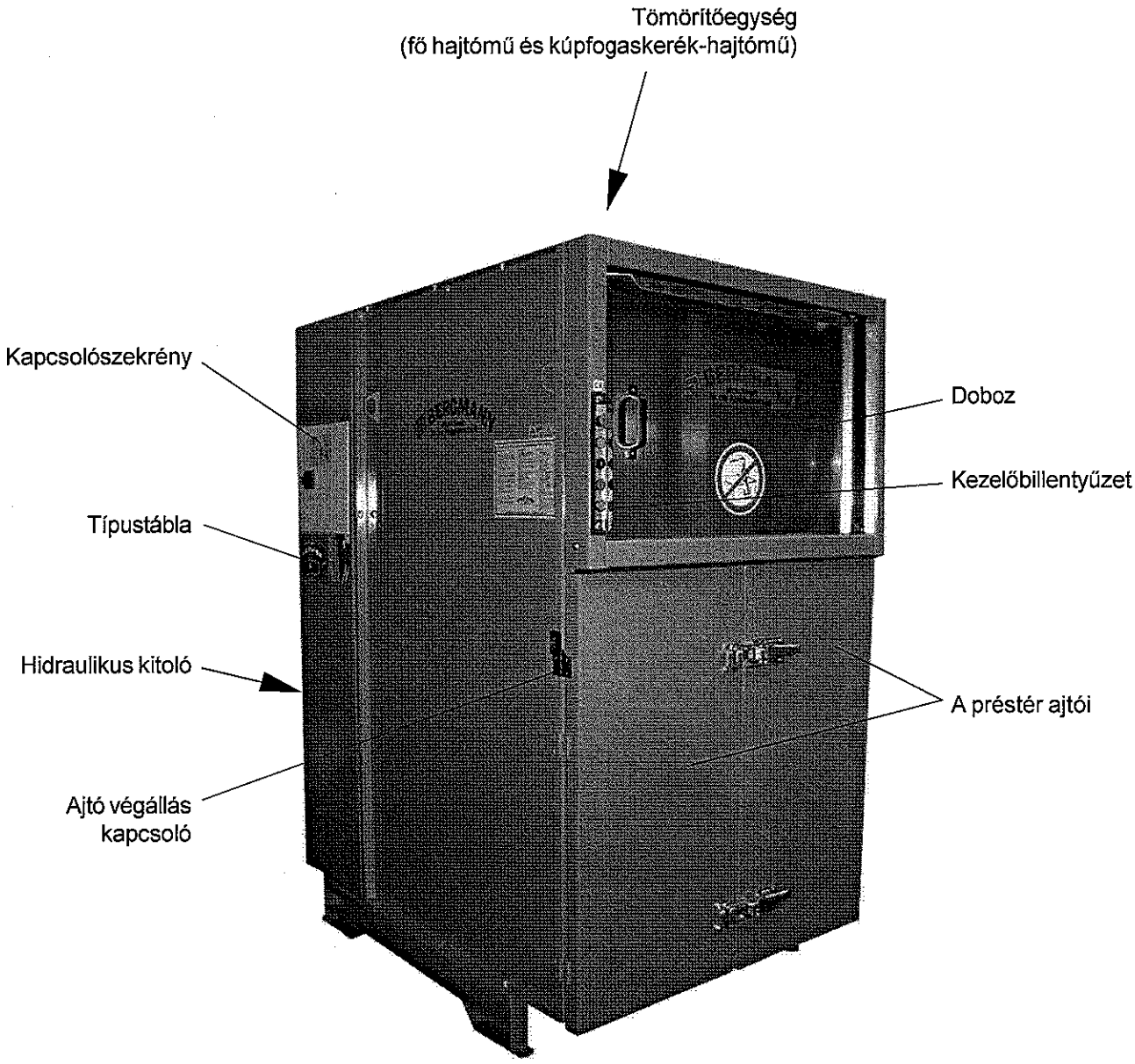

2. Bevezetés

2.2 A működés leírása

A BERGMANN cég – Gépek a hulladékgazdálkodás számára – évek óta foglalkozik intenzíven és sikeresen a szemét- és hulladékártalmatlanító rendszerek előállításával.

A tömör válasz a szemét- és hulladéktömörítéssel kapcsolatos kihívásra a BERGMANN PACK-STATION PS 1400 - E 182 berendezés.

Egy erős, robusztus és helytakarékos módon kialakított, teljesen acélból készült szerkezetről van szó, amely megbízhatóan és gazdaságosan lett kialakítva tartósan nehéz igénybevételre. A tömörítést egy higiénikus és strapabíró PE-zsákba végzi, amely kb. 1400 literes bálavolumen kialakítását teszi lehetővé.

A mindent felülmúlóan csekély, mindössze 1,70 x 1,20 méteres helyigényével a gép bármilyen tetszőleges helyen felállítható, ahol elektromos csatlakozás áll rendelkezésre.

Maga a tömörítés egy váltakozó irányban, balra-jobbra forgó hengerrel történik, amely az anyagot folyamatosan nyomás alatt tartja, és így az anyag struktúrája a hengeren lévő fogak miatt megtörik, és a forgó mozgások folyamatosságának köszönhetően rendkívüli mértékben tömörítődik.

A nagy térfogatú töltőanyag kisebbítése, szétvágása, szétszakítása vagy összegyűrése megszűnhet, mert a PACK-STATION a berakás után mindent azonnal rétegenként alapvetően laposra hengerel. Ezáltal maguknak a kartonpapíroknak, a dobozoknak, a zöldségesládáknak, a csomagolófóliáknak, a kemény műanyagok vagy a sztiropor csomagolóanyagok mérete gond nélkül lecsökken.

A berendezés köröskörül zárt. Ez megakadályozza a berakott hulladék kifúvását, csökkenti a zajterhelést és megszünteti a csúnya hulladéksarkok kialakulását.
A PACK-STATION kezelése egyszerű, áttekinthető és biztonságos.
Optikai és/vagy akusztikus jelzés jelzi, ha egy PE-zsák megtelt.

A különböző anyagok nagyfokú tömörítése a gépek abszolút gyors amortizációját teszi lehetővé.
A hulladékdarabolás mértékétől függően akár 6:1 arányú térfogatcsökkentés jelentős mértékben csökkenti az üzemen belüli szállítási költségeket és megtakarításokat eredményez az ártalmatlanítást végző cég által történő elszállítás esetében is.

A BERGMANN gépei folyamatosan igazodnak a műszaki és általános biztonsági előírásokhoz. Ezért az üzemeltetési útmutatóhoz képest kisebb eltérések adódhatnak. Minden adat elméleti számításokon/ értékeken alapul.

3. Alapvető biztonsági tudnivalók

3.1 Szimbólumok és figyelmeztetések magyarázata

A kezelési útmutatóban és a gépen a veszélyekkel kapcsolatban a következő jelzések fordulnak elő:

Ez a szimbólum emberi életet és egészséget közvetlenül fenyegető veszélyt jelent.

Ha ezt az utasítást nem veszi figyelembe, a következménye súlyos egészségkárosodás vagy akár életveszélyes sérülés is lehet.

Ez a szimbólum lehetséges veszélyes helyzetet jelent.

Ennek a figyelmeztetésnek a figyelmen kívül hagyása könnyebb sérüléssel járhat, illetve anyagi károkat okozhat.

Ez a szimbólum fontos tényállásokat jelez.

Ez a szimbólum veszélyes elektromos feszültségre figyelmeztet.

Ez a szimbólum arra utal, hogy a préstérbe való bemászás tilos.

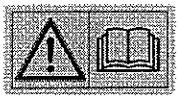

Ez a szimbólum arra utal, hogy a kezelőszemélyzetnek a kezelési útmutatót el kell olvasnia és meg kell értenie.

Ez a szimbólum arra utal, hogy karbantartási és javítási munkák esetén a gépet az elektromos hálózatról le kell választani és a visszakapcsolás elleni biztosítani kell.

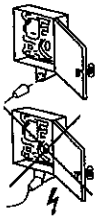

Ez a szimbólum arra utal, hogy a kapcsolószekrényt csak akkor lehet kinyitni, ha előzőleg a csatlakozódugaszt kihúzták.

3.2 Alapvető biztonsági szabályok

A gép biztonsága és rendelkezésre állása ezeknek az előírásoknak a betartásától függ.
A legfontosabb követelmények megtalálhatók az adott gépen található matricákon is.

3.2.1 Szervezeti intézkedések

* A gépen csak képzett és betanított személyzet dolgozhat.
* A kezelőszemélyzetnek a kezelési útmutatót el kell olvasnia és meg kell értenie.
* A kezelési útmutatónak mindig a gépnél vagy a használat helyén kell lennie.
* A kezelőszemélyzetnek viselnie kell a szükséges védőfelszerelést, pl. biztonsági lábbelit és védőkesztyűt. Ezeket a felszereléseket az üzemeltetőnek kell biztosítania.
* A gép veszélytelen üzemeltetések csak megfelelő világítás esetén lehetséges. Ez az üzemeltető felelősségi körébe tartozik.
* A kezelési útmutató kiegészítéseként be kell tartani a balesetmegelőzésre és a környezetvédelemre vonatkozó általános érvényű, valamint helyi szabályokat.
* A BERGMANN cég írásbeli engedélye nélkül tilos a gépen szerkezeti változtatásokat, bővítéseket és átépítéseket végrehajtani. Ez érvényes a gép tartóelemein végzett hegesztési munkákra is.
* Ha a gépet más gépekkel (pl. szállítószalagokkal stb.) kombinálják, akkor az üzemeltetőnek külön kockázatértékelést kell készítenie.
* A hidraulikarendszerben lévő nyomást csak a BERGMANN cég feljogosított szakembere változtathatja meg.
* A lepecsételt vagy leplombált géprészeken semmiféle változtatást nem szabad végrehajtani. Ez különösen a hidraulikus szelepekre érvényes.
* Működés közben minden zajvédő berendezésnek (aggregátajtónak, aggregát-takarófedélnek stb.) zárva kell lennie.
* A felhasznált anyagokat szakszerűen kell kezelni és ártalmatlanítani.
* A mérgező, robbanásveszélyes és vegyi anyagokat nem szabad összepréselni, és a helyi előírásoknak megfelelően kell ártalmatlanítani.
* Orvosi, biológiai, ill. szerves hulladékok (pl. vágóhídi hulladékok stb.) esetén az üzemeltetőnek különleges védőfelszereléseket (pl. védőruházatot, védőszemüveget, kesztyűt stb.) kell biztosítania a kezelő számára. Ennél az alkalmazásnál a gépet fedéllel és burkolatokkal kell felszerelni, amelyeknek a préselés előtt zárva kell lenniük.
* Csak olyan anyagokat szabad betölteni, amelyek préselhetők is. Acél tartók, fapallók stb. károsíthatják az ajtót.
* Nem szabad préselni továbbá kisebb kemény darabokat (csavarokat, üveget stb.), valamint kikeményedett anyagokat, amelyekre a hulladékkezelésre vonatkozó törvény szerint különleges ártalmatlanítási előírások érvényesek.
* Az áramellátás biztosítására legalább 1,5 mm, keresztmetszetű H07 RN-F gumitömlő vezetéket kell használni.
* A helyszínen egy univerzális hibaáram-védőkapcsoló, RCCB (maradékáram-megszakító) használata feltétlenül ajánlott.
* Túlnyomásos tartályok, pl. hajlakkszóró flakonok, szóróflakonok stb. préselése tilos. Robbanásveszély!

3.2.2 Biztonsági és védőberendezések

* A préstérbe bemászni tilos.
* A gép bekapcsolása előtt győződjön meg arról, hogy senki sem tartózkodik a présterében.
* A biztonsági berendezéseket nem szabad eltávolítani vagy megváltoztatni, és azoknak mindig működőképeseknek kell lenniük.
* Működési zavarok esetén a gépet azonnal állítsa le, majd az üzemzavarokat megfelelő ismeretekkel rendelkező szakemberrel háríttassa el.
* A nem kifogástalan állapotú gépelemeket azonnal ki kell cserélni.
* A rámpákra való felállás és emelvények nekitámasztása csak a biztonsági távolságok figyelembe vételével megengedett (lásd a 3.3 pontot: „Biztonsági távolságok").
* Minden fogantyút, lépcsőt, korlátot, emelvényt, állványt és létrát szennyeződéstől, hótól és jégtől mentesen kell tartani.
* A gépen lévő összes biztonsági utasítást és veszélyekre utaló feliratot tartsa olvasható állapotban, szükség esetén cserélje ki.
* A gép üzemeltetése szabadon hozzáférhető helyeken, pl. piactereken stb. csak az üzemeltető felügyelete mellett történhet. Ha a gép felügyelet nélkül marad, a főkapcsolót egy függőlakattal biztosítani kell.

3.2.3 Biztonsági berendezések

A következő biztonsági berendezések előírás szerinti működését minden munkakezdés előtt ellenőrizni kell.

A főkapcsoló
Ha a főkapcsoló OFF (KI) állásban található, akkor a gép minden pólusa le van kapcsolva. A gépet nem lehet bekapcsolni. (Lásd a 6.6 fejezetet.)

A VÉSZ-KI gomb
Ha az egyik VÉSZ-KI gombot megnyomták. akkor a gép lekapcsol. (Lásd az 5.1 fejezetet.)

3.2.4 Veszélyek az elektromos energia miatt

* A gépen végzett munkák során tartsa be az 5 biztonsági szabályt:
  - Kikapcsolás,
  - Biztosítás a visszakapcsolás ellen,
  - A feszültségmentesség megállapítása,
  - Földelés és rövidzárlat,
  - A feszültség alatt álló szomszédos részeket fedje le vagy kerítse le.
* Az áramellátó rendszeren munkákat csak elektromos képzettségű személyzet végezhet.
* A gép elektromos felszereltségét rendszeresen ellenőrizze. Azonnal meg kell szüntetni a hiányosságokat, mint például a laza csatlakozásokat, illetve a megpörkölődött vezetékeket.
* Az elektromos felszerelés meghibásodásának észlelése esetén a gép további üzemeltetése tilos. Ez mindaddig érvényes, amíg felhatalmazott szakember meg nem erősíti, hogy minden hiányosság megszüntetésére sor került.
* Az elektromos vezérlésben keletkező tüzeket CO2-oltókészülékkel kell eloltani.

* Ismertesse a tűzoltókészülékek helyét és kezelését. Vegye figyelembe a tűzjelzési és tűzoltási lehetőségeket.
* A kapcsolószekrényt mindig zárt állapotban kell tartani. A hozzáférés csak arra jogosult személyek számára megengedett.
* A dugaszcsatlakozókat feszültségmentes állapotban kell meglazítani, ill. bedugni.
* Hálózati csatlakozás esetén vegye figyelembe a helyi áramszolgáltató előírásait.
* A motorvédő kapcsoló beállítása nem változtatható meg.
* Az elektromos géprészeken kialakuló porlerakódások veszélyes robbanásokhoz vezethetnek. Ezért ezeket a lerakódásokat rendszeresen el kell távolítani.
* Szélsőséges hőmérséklet-különbségek esetén (különösen télen) nem zárható ki teljesen a kondenzvíz-képződés lehetősége a billentyűzetházakban és a kapcsolódobozokban. Üzemzavar esetén a hálózati csatlakozódugaszt ki kell húzni és a billentyűzetházat, valamint a kapcsolószekrényt képesített szakemberrel ellenőriztetni kell, és szükség esetén a kondenzvizet el kell távolíttatni.

3.2.5 Veszélyek a hidraulikus energia miatt

* A hidraulikus berendezéseken csak a hidraulika területén speciális ismeretekkel és tapasztalatokkal rendelkező személyzet dolgozhat.
* A hidraulikus felszerelést rendszeresen ellenőrizni kell. Azonnal meg kell szüntetni a hiányosságokat, mint például súrlódási pontokat a tömlőkön, ill. a szivárgásokat a csavarkötéseknél.
* A kinyitni kívánt rendszerszakaszokat és nyomás alatt álló vezetékeket a javítás megkezdése előtt nyomásmentesíteni kell (lásd: 3.2.6 pont). Nagy nyomással kiáramló folyadékok behatolhatnak a bőr alá, ill. súlyos sérüléseket okozhatnak.

3.2.6 Karbantartás és helyreállítás

* A kezelési útmutató nem tartalmaz útmutatást átfogó helyreállítási munkálatok végrehajtásához. Ezeket a munkákat csak szakképzett személyek végezhetik.
* Az előírt karbantartási és ellenőrzési munkákat határidőre el kell végezni (lásd a 12. fejezetet: „Karbantartás és ápolás").
* Karbantartási és javítási munkákat csak megfelelő ismeretekkel rendelkező szakember végezhet. Ehhez a gépet le kell választani az elektromos hálózatról, és biztosítani kell a visszakapcsolás ellen.
* A helyreállítási területet, amennyire szükséges, messzemenően biztosítsa.
* Adott esetben használjon egy tanúsítvánnyal rendelkező és az adott célnak megfelelő létrát vagy munkaállványt. Ezeket a segédeszközöket az üzemeltetőnek kell biztosítania.
* A nagyobb géprészeket csere esetén gondosan rögzíteni és biztosítani kell az emelőszerszámokon.
* A hidraulikus tömlővezetékeket legkésőbb 6 évenként cserélje ki akkor is, ha biztonsági szempontból semmilyen hiányosság sem látható rajtuk.
* Az olajokkal, zsírokkal és más vegyi anyagokkal való foglalkozás közben tartsa be a termékre érvényes biztonsági előírásokat.
* Csere esetén csak eredeti pótalkatrészek használhatók.
* A karbantartási munkálatok befejezése után ellenőrizze az összes biztonsági berendezés működését.

3.2.7 Tudnivalók vészhelyzet esetére

* Vészhelyzetben alapvetően a VÉSZ-KI kapcsolót kell megnyomni.
* Az elektromos vezérlésben keletkező tüzeket CO2-oltókészülékkel kell eloltani.
* Az égő olajat CO2-oltóval vagy poroltóval kell eloltani.
* Ismertesse a tűzoltókészülékek helyét és kezelését. Vegye figyelembe a tűzjelzési és tűzoltási lehetőségeket.

4. Üzembe helyezés

Az üzembe helyezést szállításkor a BERGMANN cég meghatalmazott szakembere végzi.

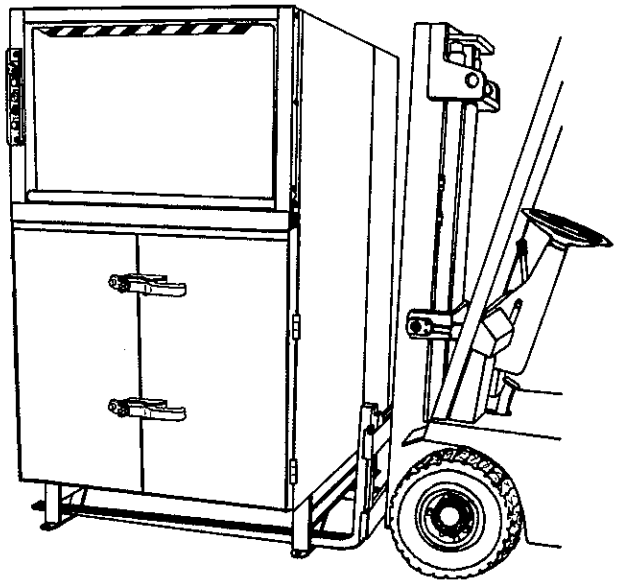

Első üzembe helyezés esetén, valamint a felállítási hely későbbi megváltoztatásakor figyelembe kell venni a következő utasításokat:

1) A PACK-STATION berendezést szállítsa szilárd, sima alapzatú felállítási helyre.

Erre 2 lehetőség van.

1. változat:

A szállítás emelővillás kocsival történik. Az emelővillás kocsit oldalról vagy hátulról ütközésig a PACK-STATION berendezés alá kell tolni.

Közben ügyeljen arra, hogy a villák hasznos hosszának legalább 1200 mm-nek kell lennie.

2. változat:

A szállítás villástargoncával történik, amelynek villáit mélyen a megfelelően előkészített zsebekbe kell bevezetni.
Ezek a zsebek a PACK-STATION hátsó oldalánál és oldalt alul találhatók.

Üzembe helyezése előtt a benyúlásgátlót fel kell szerelni.

2) A benyúlásgátló felszerelésekor az alábbiak szerint járjon el:

- A benyúlásgátló a szállításhoz a gép belsejében van rögzítve.

  Lazítsa meg a csavarokat (1. kép: Szállítási pozíció).

- Rögzítse a lemezt a gépre (2. kép: Szerelési pozíció).

Szállítási pozíció

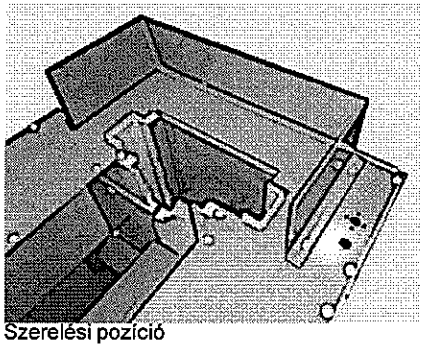

Szerelési pozíció

4. Üzembe helyezés

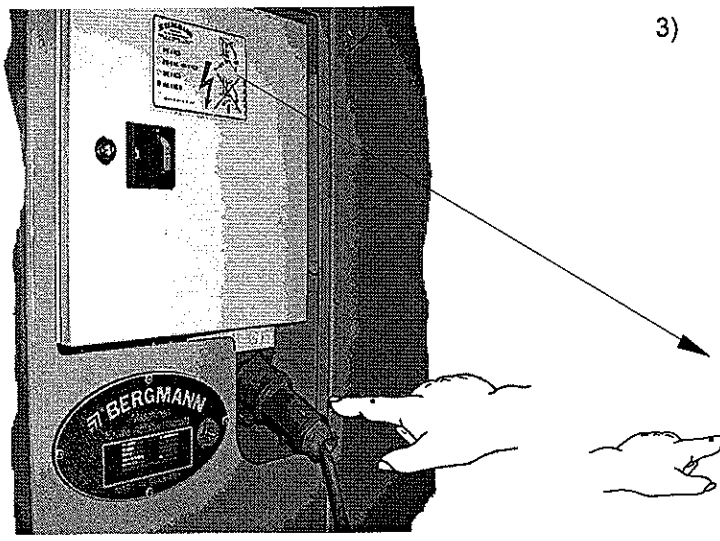

3) Üzembe helyezés előtt ellenőrizze, hogy a hálózati feszültség megegyezik-e a készülék feszültségével.
Ehhez az adatok a kapcsolószekrényen egy speciális matricán, ill. a gépre szerelt típustáblán találhatók.

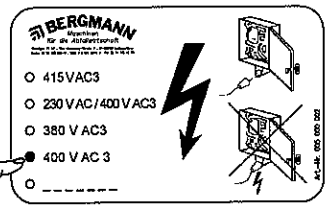

Pl. 400 V esetén

Ha a feszültségértékek megegyeznek, akkor a PACK-STATION hozzácsatlakoztatható az elektromos hálózathoz.

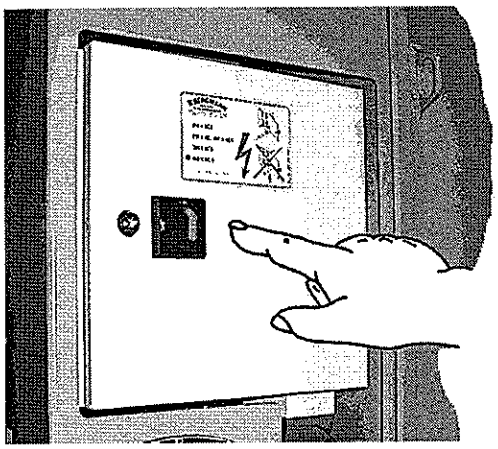

4) Kapcsolja be a főkapcsolót.

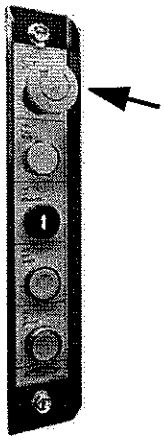

5) Oldja ki a VÉSZ-KI kapcsolót úgy, hogy jobbra forgatja azt.

Üzemzavarok és veszély esetén azonnal kapcsolja le a gépet a VÉSZ-KI kapcsoló megütésével.

4. Üzembe helyezés

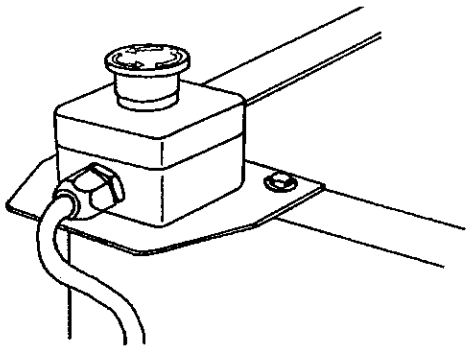

6) Egyes gépek egy kiegészítő VÉSZ-KI kapcsolóval is rendelkeznek.
Ezeket is ki kell oldani.

5. A kezelés

5.1 Az üzemkész állapot létrehozása

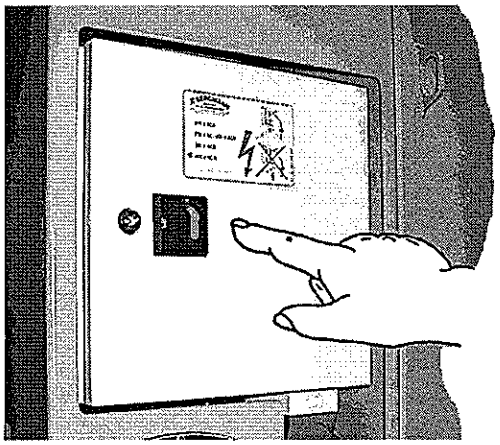

1) Elsőként kapcsolja be a főkapcsolót.

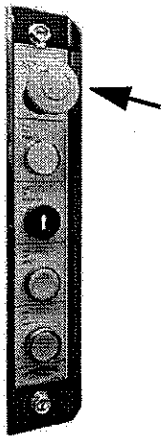

2) Oldja ki a VÉSZ-KI kapcsolót úgy, hogy jobbra forgatja azt.

Üzemzavarok és veszély esetén azonnal kapcsolja le a gépet a VÉSZ-KI kapcsoló megütésével.

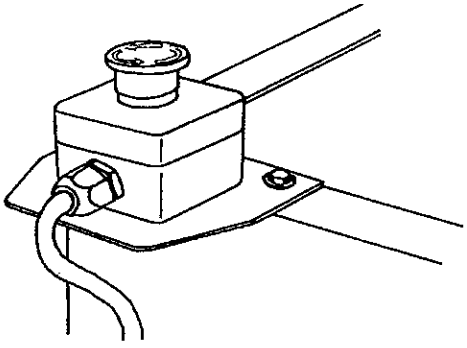

3) Ha az Ön gépe rendelkezik egy második VÉSZ-KI kapcsolóval is, akkor azt is ki kell oldani.

5.2 A műanyag zsák behelyezése

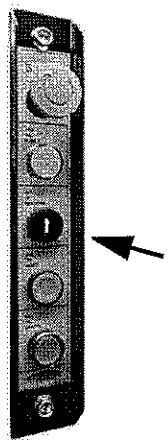

1) Az AUF (FEL) nyomógomb működtetésével járassa a tömörítőegységet teljesen felső állásba.

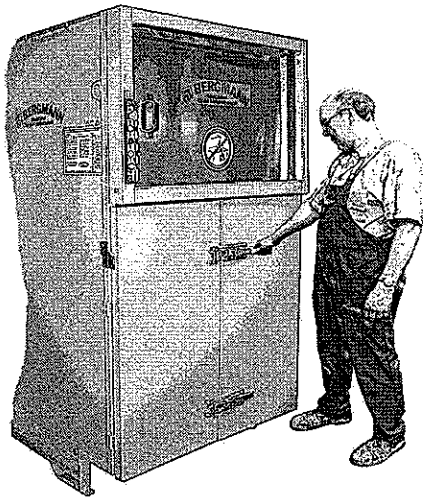

2) Nyissa ki a PACK-STATION ajtóit.

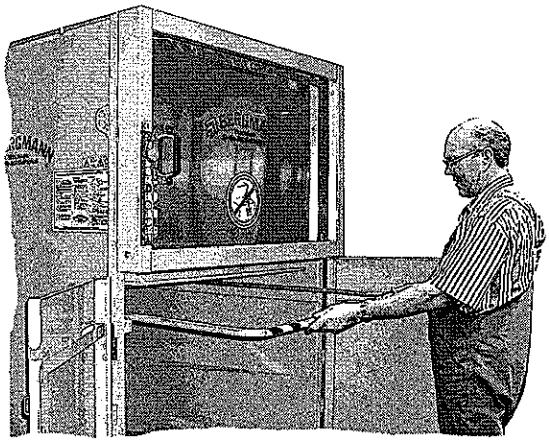

3) Vegye ki az alumínium gyűrűt, amely az ajtó felső végén egy vájatban található.

5. A kezelés

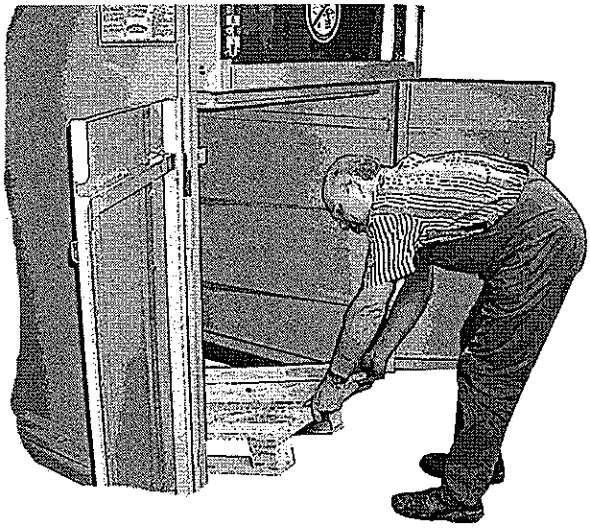

4) Toljon be középre ütközésig egy fa raklapot a gépbe.

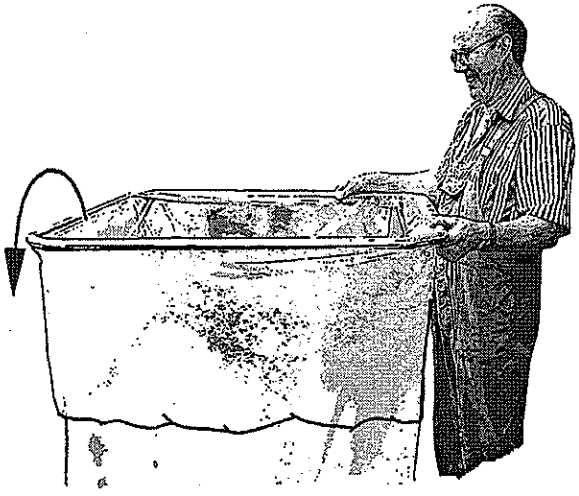

5) Belülről dugja át a PE-zsákot az alumínium gyűrűn, majd a zsák minden oldalát húzza át kifelé hajtva (kb. alkarhossznyira).

Ezután a zsákot a gyűrűvel tolja vissza vájatba.

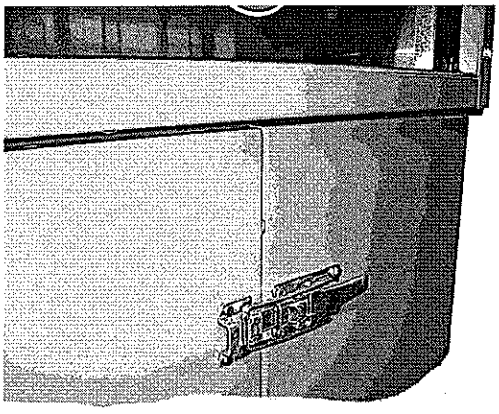

5) Végül előírás szerint reteszelje az ajtókat.

5.3 Feltöltés tömörítendő anyaggal

5.3.1 Általános tudnivalók

Első feltöltéskor nagy előny, hogy a PACK-STATION a tömörítő egység felemelt állapotában tölthető fel. Ezáltal a hengerek jobban ráfekszenek az anyagra.

Ha a tömörítőhengerek kezdetben az anyagot nem érik el, akkor emelje fel még egyszer a tömörítő egységet, majd nyomja meg ismét az EIN (BE) nyomógombot.

A PACK-STATION csak akkor üzemkész, ha az ajtók be vannak csukva.

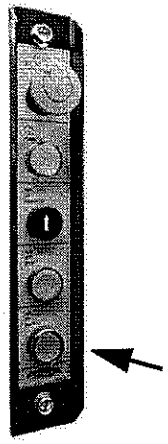

Üzemkész állapotban az EIN (BE) nyomógomb zöld színnel világít. Ezzel történik a tömörítési folyamat elindítása.

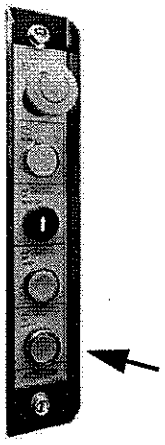

A villogó gomb a gép működését jelzi.

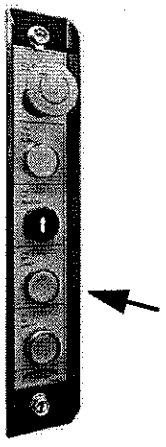

Az AUS (KI) gomb megnyomásával lehet a gépet lekapcsolni.

Az automatikus lekapcsolásra a beállított tömörítési idő letelte után kerül sor (lásd: 6.3 fejezet).

5.3.2 PACK-STATION – Alapkivitel

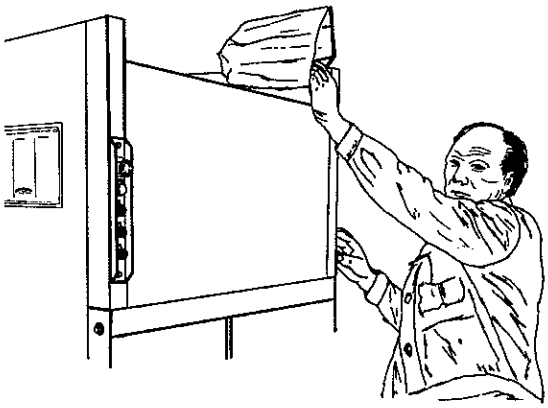

1) Töltse fel a PACK-STATION berendezés tömörítendő anyaggal.

2) Ezután nyomja meg az EIN (BE) gombot.

5.3.3 PACK-STATION dobozzal

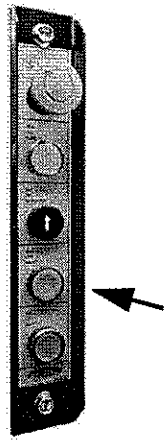

1) Egy hulladékgyűjtő behelyezése után a tömörítőegység a legfelső állásában található.

Ezért először nyomja meg az EIN (BE) nyomógombot.

Ha a tömörítőegység kb. 1/3 résznyivel leereszkedett, kapcsolja ki ismét a gépet az AUS (KI) gomb megnyomásával.

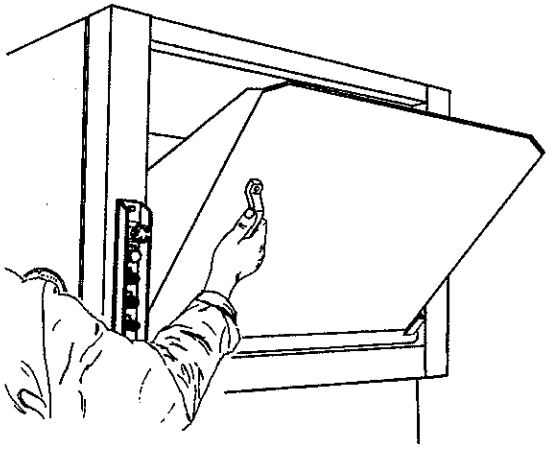

2) Nyissa ki a betöltődobozt.

Nyitás és zárás közben a doboz mozgási zónájában tartózkodni tilos.

5. A kezelés

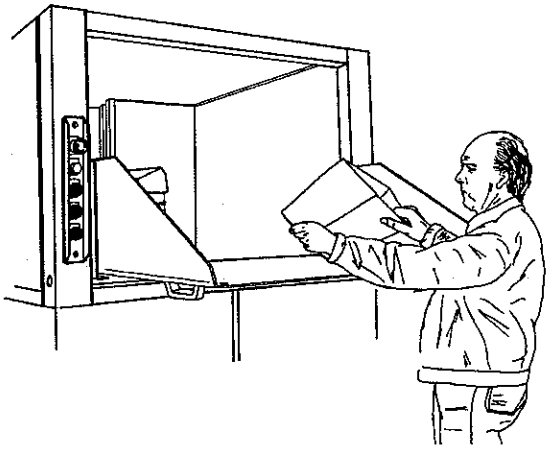

3) Ekkor a PACK-STATION feltölthető a tömörítendő anyaggal.

Az EIN (BE) gomb megnyomásával a gép ismét működésbe lép.

5.4 Megtelt üzenet

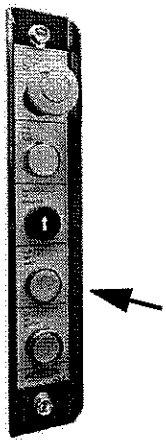

1) Ha a kezelőbillentyűzet sárga lámpája világít, akkor a PE-zsák megtelt.
Ne töltse tovább a PACK-STATION berendezést.

Most a gépet az AUS (KI) gombbal kikapcsolhatja, vagy várjon, amíg a préselési folyamat automatikusan befejeződik.

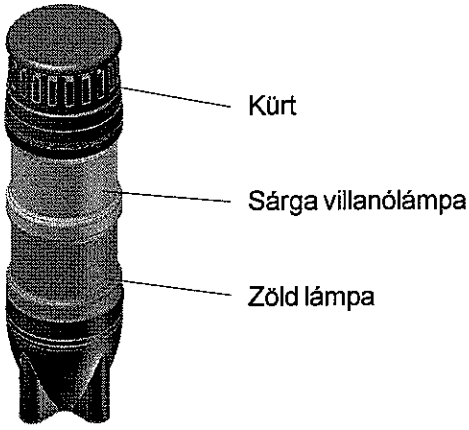

2) Egyes gépek kiegészítő Megtelt jelzővel (jelzőoszloppal) is rendelkeznek:

* A kürt hangjelzést ad.
* A sárga villanólámpa villog.
  A zsákot ki kell cserélni.

5. A kezelés

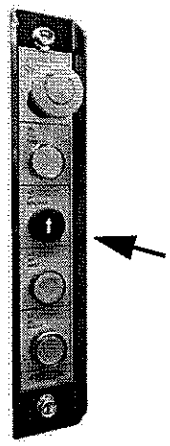

3) Az AUF (FEL) nyomógomb működtetésével most járassa a tömörítőegységet teljesen felső állásba.

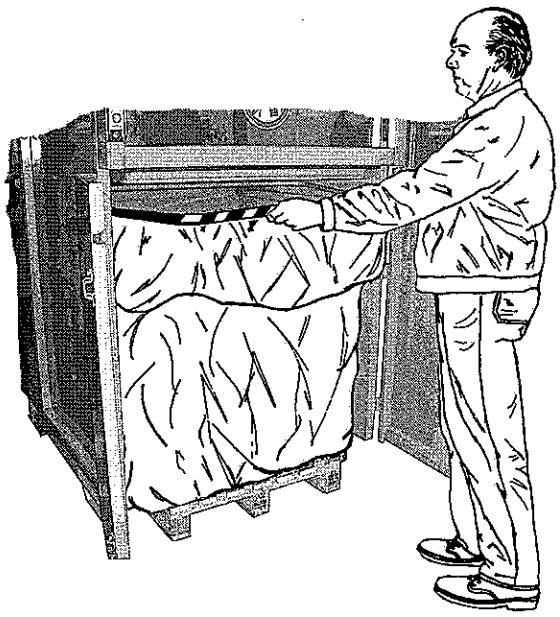

4) Vegye ki a megtelt hulladékgyűjtőt egy villástargonca vagy egy emelővillás kocsi segítségével.

Vegye le a gyűrűt, majd zárja be a zsákot.

Ezután kezdje újra az 5.2 ponttal.

6. Elektromos kapcsolás

6.1 Általános tudnivalók

Az áramellátó rendszeren munkákat csak megfelelő ismeretekkel rendelkező, elektromos képzettségű személyzet végezhet. Ehhez a gépet le kell választani az elektromos hálózatról, és biztosítani kell a visszakapcsolás ellen.
A gép kapcsolási rajza a kapcsolószekrényben található.

Az Ön PACK-STATION berendezése komplett vezérlővel rendelkezik a munkafolyamat lebonyolításához. A munkafolyamatot a VÉSZ-KI kapcsoló kioldásával és az EIN (BE) nyomógomb segítségével lehet elindítani. Ekkor a főkapcsolónak ON (BE) állásban kell lennie.
A jelzőfény a gép működését jelzi.

Az EIN (BE) nyomógomb megnyomásakor a program a beállított folyamatidő végéig működik, majd ezután az gép magától kikapcsol (lásd: 6.3 pont). A préselési folyamat idő előtti megszakítása az AUS (KI) gombbal lehetséges.
Az AUF (FEL) gomb megnyomásával lehet a tömörítőegységet felfelé járatni.

A bekapcsolás után röviddel a tömörítőegységnek felfelé, ill. lefelé kell mozognia, vagy a hengernek folyamatosan váltakozva jobbra-balra kell forognia.

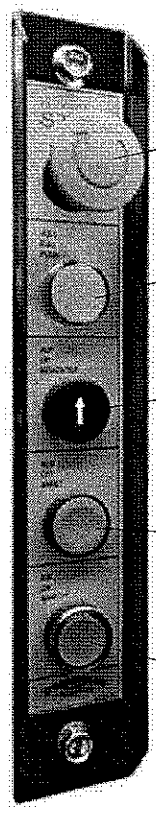

6. Elektromos kapcsolás

A kapcsolószekrényben a hőmérséklet nem lehet több +60 °C-nál, és nem lehet kevesebb -10 °C-nál. Nagyobb negatív hőmérsékletek esetén a kapcsolószekrényben fűtőegységet kell telepíteni. Erről a gyárban lehet érdeklődni.

6.2 A motorvédő kapcsoló

A motorvédő kapcsoló egy elektronikus géprész, amely a motorok túlterhelése esetén automatikusan kikapcsolja a gépet.

Amikor a motorvédő kapcsoló egy túlterhelésre reagál, akkor OFF (KI) állásba mozog, majd a gép kikapcsol. A motorvédő kapcsoló ON (BE) állásba forgatásával a PACK-STATION ismét üzemkész állapotba helyezhető.

A motorvédő kapcsoló beállítása az elektromos motorok műszaki adataitól függ.
A mindenkori áramerősség értékét a motor típustáblája tartalmazza.

A motorvédő kapcsoló beállítását a gyárban elvégezték, azt módosítani nem lehet.

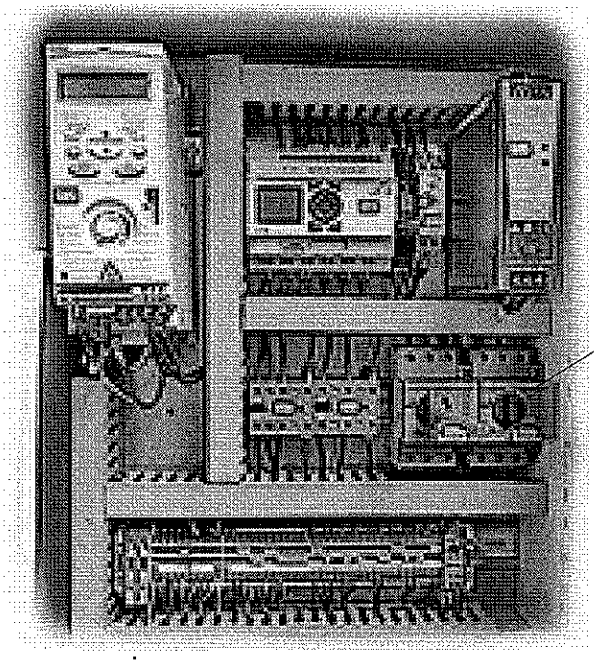

6.3 Az elektromos vezérlés

A kapcsolószekrényben található egy programozható vezérlő, amely az Ön gépének folyamatához igazodik. Amikor a tömörítési folyamat megkezdődik, a gép mindaddig tömörít, amíg a beállított működési idő be nem fejeződik. A további egyéb beállítások a vezérlő kijelzőjén láthatók, és a vezérlő billentyűzetével kényelmesen megváltoztathatók (lásd: 6.3.1 pont).

A gép üzemelési állapotai és működése

1. **A gép nem üzemkész – Üzemzavar** - a zöld jelzőfény kikapcsolt, a kijelzőn a „biztonsági lánc megszakadt" (A biztonsági lánc megszakadt) üzenet látható.

2. **A gép üzemkész** - a zöld jelzőfény folyamatosan világít. A tömörítési folyamat csak a START gombbal indítható el.

3. **A gép működik** - a zöld jelzőfény villog, az automatikus folyamat elkezdődött.

4. **Kezelés és megfigyelés** - IST a tényleges értéket, SOLL az előírt értéket jelöli (az előírt érték tetszés szerint megváltoztatható)

Kijelzések a kijelzőn:

1. **Üzemzavar** – A biztonsági lánc megszakadt
   FAILURE!!!
   SAFETY LINE
   DISTURBED!
   182_PS_V000

2. **Üzemóra-számláló órákban**
   WORKING HOUR

   NOW ##### H
   182_PS_V000

3. **Teljes működési idő** – A tömörítés ideje órákban és percekben
   RUNNING TIME
   IS #####H:M
   SET #####H:M
   COMPACTION

4. **Átfordítási idő percekben és másodpercekben** - Ennek az időnek a letelte után a henger forgási irányának átkapcsolására kerül sor, az időzítő újraindul
   REVERSING
   IS #####M:S
   SET #####M:S
   TIME

5. **Automatikus kiemelés** - Időköz percekben és másodpercekben - Ennek az időnek a letelte után a henger automatikusan kiemelkedik
   LIFTING
   IS #####M:S
   SET #####M:S
   INTERVAL

6. Elektromos kapcsolás

6. **Automatikus kiemelés** - Időtartam másodpercekben - Ennek az időnek a letelte után a henger ismét leereszkedik

```
LIFTING
IS ##### S
SET ##### S
DURATION
```

7. **Kikapcsolás Megtelt jelzés után** - Utánfutási idő percekben és másodpercekben

```
STOP AFTER
IS #####M:S
SET #####M:S
FULL-SIGNAL
```

8. **Vízpermetezés** - Időköz percekben és másodpercekben - Ennek az időnek a letelte után a vízpermetező permetezést végez

```
WATER SPRAY
IS #####M:S
SET #####M:S
INTERVAL
```

9. **Vízpermetezés** - Permetezési idő másodpercekben

```
WATER SPRAY
IS ##### S
SET ##### S
DURATION
```

6.3.1 A működési idő beállítása a kijelzőn

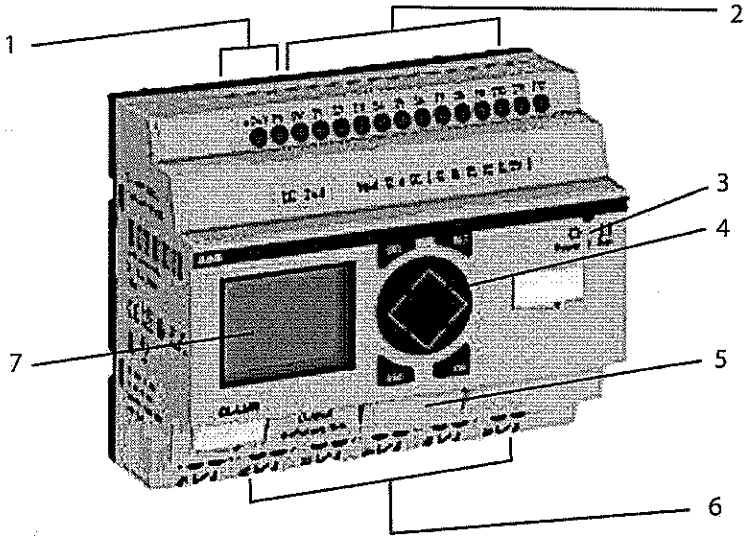

Áttekintés:

1) Vezérlőfeszültség
2) Bemenet (Input)
3) Üzemi állapot LED
4) Billentyűzet
5) Csatlakozó az adattárolóhoz vagy PC-kapcsolathoz (EEPROM)
6) Kimenet (Output)
7) Kijelző

```
RUNTIME M:S
S : 012:00
ACT: 008:33
COMPACTION
```

Nyomja meg az **ALT** gombot, ekkor a kurzor az első szerkeszthető értékre ugrik.

Ebben az üzemmódban lehetőség van a kurzorgombokkal ∧∨ van az egyik szerkeszthető állandóról állandóra ugrani.

6. Elektromos kapcsolás

```
RUNTIME M:S
S : 012:00
ACT: 008:33
COMPACTION
```

Nyomja meg az **OK** gombot, ekkor a kurzor a változó állandók legnagyobb helyére ugrik.

Ebben az üzemmódban változtassa meg az értéket a kurzorgombokka ∧∨ .
A kurzorgombokkal < >mozogjon helyről helyre.
Az **OK** gombbal vegye át a megváltozott értéket. Az **ESC** gombbal szakítsa meg a bevitelt és tartsa meg a régi értéket.

```
RUNTIME M:S
S : 015:00
ACT:008:34
COMPACTION
```

```
RUNTIME M:S
S : 015:00
ACT:008:34
COMPACTION
```

Nyomja meg az **OK** gombot, ekkor a kurzor az üzemmódra vált, állandóról állandóra ugorva.

A megváltozott érték átvétele megtörtént.

```
RUNTIME M:S
S : 015:00
ACT:008:34
COMPACTION
```

A beviteli módból való kilépéshez nyomja meg az **ESC** gombot.

6.4 A biztonsági kapcsoló

A PACK-STATION csak akkor üzemkész, ha az ajtók be vannak csukva. Ha a tömörítési folyamat közben az ajtók kinyílnak, a gép automatikusan kikapcsol.

Ezért találhatók az ajtókon olyan zsanérok, amelyekhez beépített biztonsági kapcsoló (1) tartozik. Az ajtó kinyitásakor a biztonsági áramkör megszakad és a gép kikapcsol.
Az ismételt bekapcsolás csak előírás szerint bezárt ajtókkal és az EIN (BE) nyomógomb (2) megnyomásával lehetséges.

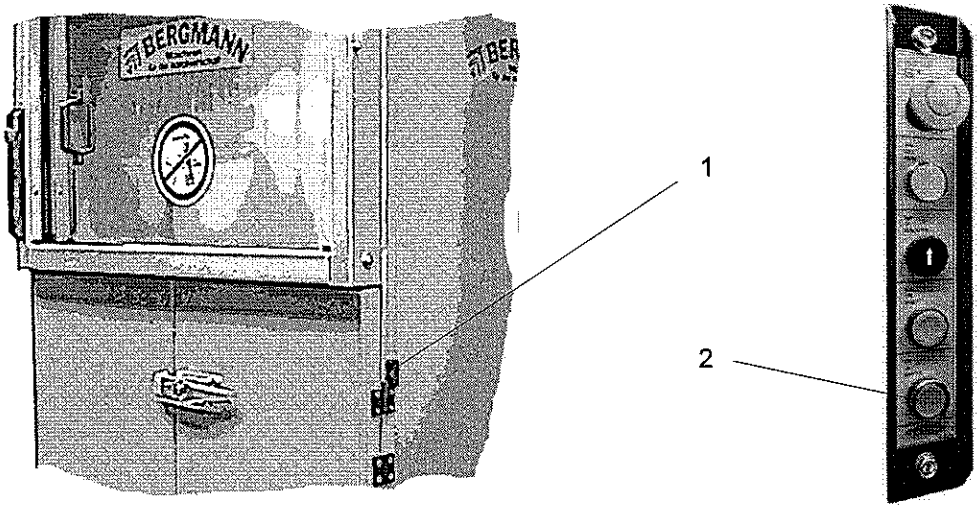

6. Elektromos kapcsolás

6.5 A főkapcsoló

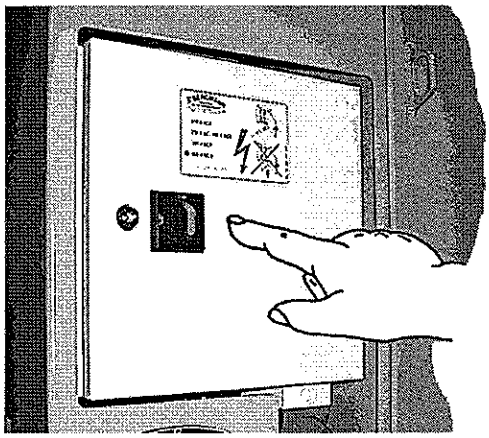

A kapcsolószekrényen egy főkapcsoló található.
A PACK-STATION minden pólusa lekapcsolható.

A kapcsolószekrény ajtaja csak akkor nyílik ki, ha a főkapcsoló OFF (KI) állásban található.

6.6 Megtelt üzenet

A tömörítőegységen egy végálláskapcsoló (1) váltja ki a „Megtelt üzenet" kiadását. Ekkor egy sárga lámpa (2) világít a kezelőbillentyűzeten.

Ez azt jelenti, hogy a hulladékgyűjtő megtelt és a PACK-STATION berendezést nem lehet tovább tölteni. A tiszta leválasztás érdekében a gépet még egy kis ideig hagyni kell működni (a beállított működési idő leteltéig), hogy utántömörítést végezhessen.

A Megtelt üzenet beállítása a gyárban történik, és Ön nem változtathatja meg

1

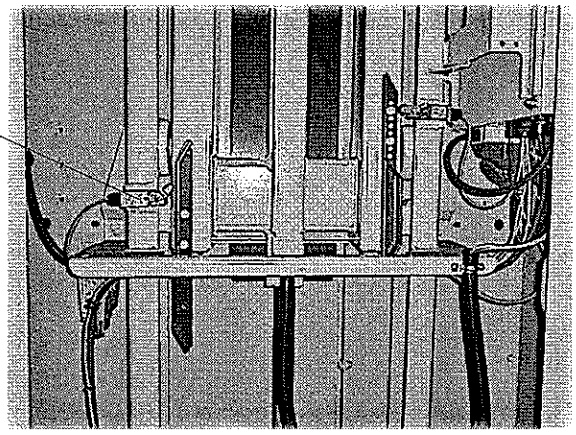

2

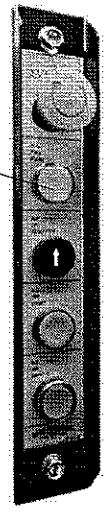

7. A kiegészítő felszerelések

7.1 Megtelt üzenet kürttel, ill. villanófénnyel

A kezelőbillentyűzeten látható optikai Megtelt jelzés (sárga lámpa) mellett egy kürt vagy egy villanófény felszerelése is lehetséges (jelzőlámpa-oszlop).

* A kürt hangjelzést ad.
* A sárga villanólámpa villog.
  A zsákot ki kell cserélni.

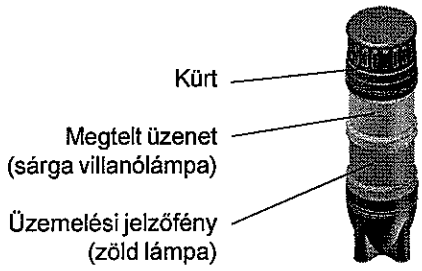

7.2 A kiegészítő VÉSZ-KI ütőkapcsoló

A PACK-STATION felső részén egy kiegészítő VÉSZ-KI kapcsoló szerelhető fel.

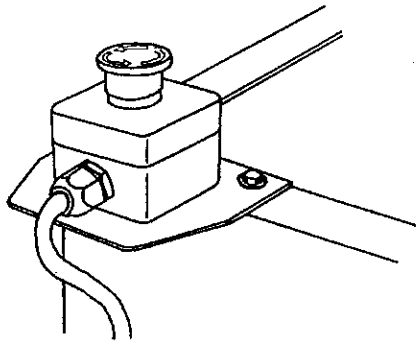

7.3 A vízpermetező

Egy vízpermetező segítségével csökkenteni lehet a tömörítés közben keletkező por mennyiségét. Az alkalmazás különösen zárt helyiségekben ajánlott. Ezáltal a tömörítés mértéke is tovább javul.

Ehhez a PACK-STATION berendezést a helyi vízhálózathoz kell csatlakoztatni.
Ehhez a vízbekötés leírása (1) a gép hátoldalán található. Rögzítsen egy 1/2" vizes tömlőt egy tömlőbilincs segítségével a csővégre (2).

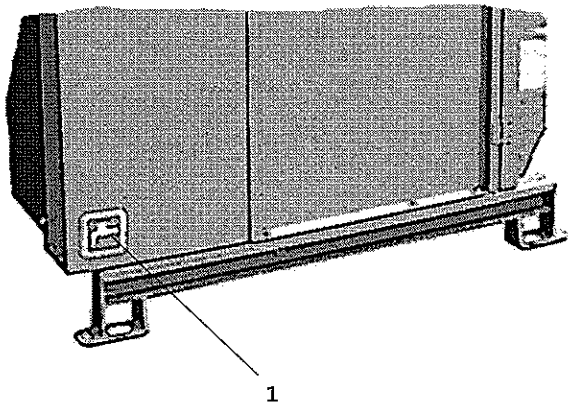

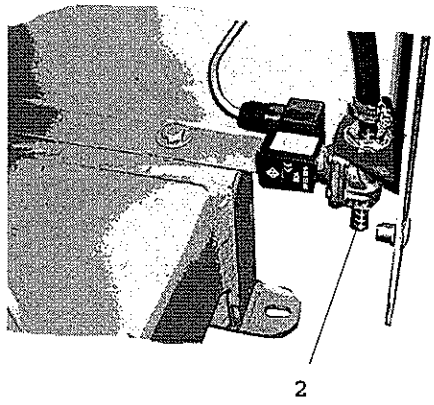

7. A kiegészítő felszerelések

A permetező berendezés a PACK-STATION bekapcsolásával lép működésbe, és rendszeres időközönként egy vízfúvókával (3) nedvesíti a tömörítendő anyagot.

A nedvesítési időköz, valamint a permetezési idő az SPS-vezérlő (4) kijelzőjén az időbeállítással tetszőlegesen meghatározható.

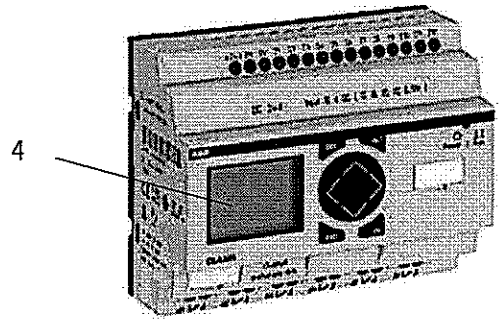

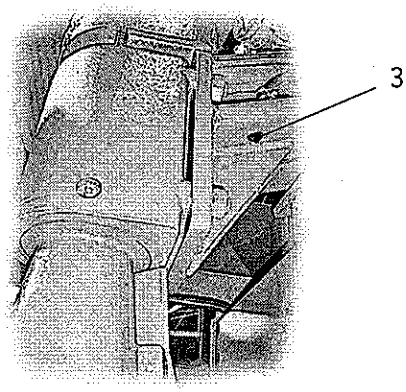

7.4 Vízpermetező külön víztartállyal és szivattyúval

A vízpermetező a 7.3 pontban leírtak szerint külön víztartállyal és szivattyúval is rendelkezik.

<u>Ezen kívül még a következők érvényesek:</u>

A permetező berendezés csak akkor működik, ha a tartály a minimális feltöltési szintig fel van töltve vízzel. Ennek jelzése egy a tartályban elhelyezett úszókapcsolóval és a „Wassermangel" (Vízhiány) szöveges hibaüzenettel történik.

Az első feltöltés alkalmával nyissa ki a betöltőcsonkot, majd egy öntözőkanna segítségével töltse fel a víztartályt (kb. 42 liter).
Ezt követően szorítsa meg ismét a csonkot.

További működtetés esetén egy úszókapcsoló automatikusan bekapcsolja a szivattyút, ha a víz mennyisége túl kevés lesz. Ebben az esetben töltse fel újra a tartályt.

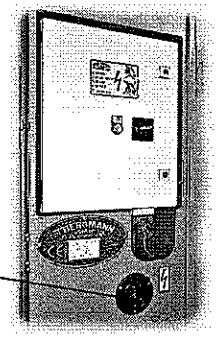

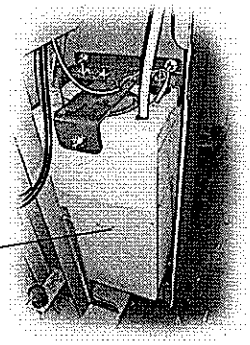

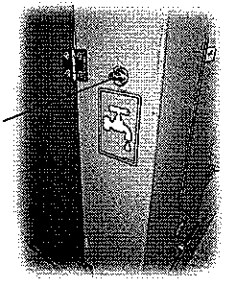

Fagyveszély esetén a vizet el kell távolítani a berendezésből.

Nagy vízfogyasztás esetén a tartályt egy állandó vízcsatlakozással is fel lehet tölteni.
Ez a gép hátoldalán található.

8. A hidraulikus kitoló

8.1 Általános tudnivalók

A BERGMANN PACK-STATION PS 1400-E 182 berendezés hidraulikus kitolóval rendelkezik.

A hidraulikus berendezés a tömörítőegység felfelé mozgatásáért, valamint leengedéséért felelős.

Berendezése zavartalan működéséhez feltétlenül szükség van megfelelő nyomásra a rendszerben.
Ha a tömörítőegység kiemelésekor és leengedésekor problémák adódnak, akkor lehet, hogy az olajnyomás nincs megfelelően beállítva.
Ebben az esetben forduljon gyárunkhoz vagy az egyik szerviz-képviseletünkhöz.

A hidraulikus kompakt berendezés 5 liter hidraulikaolajjal van feltöltve. Az olajszintet a tartálynál rendszeresen ellenőrizni kell. A min. jelzésnél kevesebb olaj semmi esetre sem lehet a tartályban.

Egyműszakos (napi 8 órás) működés esetén alapvetően évente egyszer ki kell cserélni az olajat, több műszakos munkarend esetén azonban gyakrabban.

Az olaj környezeti hőmérséklete nem lehet több +60 °C-nál, és nem lehet kevesebb -5 °C-nál.
Alacsonyabb hőmérsékletek esetén érdeklődjön a gyárnál.

A gép kapcsolási rajza a kapcsolószekrényben található.

8.2 A hidraulikaolaj fajtái

A megfelelő kenőanyagok helyes alkalmazása jelentős mértékben hozzájárul az üzemzavarok elkerüléséhez még a legnagyobb fokú igénybevételek esetén is.

A következő hidraulikaolajokat ajánljuk:
HLP a DIN 51 524, 2. rész szerint, viszkozitás: 32 mm²/s 40 °C esetén.

A hidraulikatartály első feltöltése Wiolan HLP 32 olajjal történt.

Azonban használható hasonlóan kiváló minőségű, azonos értékeket mutató termékeket is. Erre vonatkozó példák a 13. fejezetben lévő kenőanyag-táblázatban találhatók.

8.3 Olajcsere a hidraulikaberendezésen

A hidraulikus berendezéseken csak a hidraulika területén speciális ismeretekkel és tapasztalatokkal rendelkező személyzet dolgozhat.
Olajcsere előtt a hidraulikahengernek teljesen behúzva kell lennie.
Ügyeljen a legnagyobb fokú tisztaságra.
Az olajat csak üzemmeleg állapotban kell leengedni.
A fáradt olajat a helyi törvények szerint kell ártalmatlanítani.

1) Válassza le a PACK-STATION berendezést az elektromos hálózatról a kapcsoló (1) kihúzásával.

2) Nyissa ki a gép karbantartó ajtaját az ajtóreteszek (2) kinyitásával.

3) Most két lehetőség van a fáradt olaj leengedéséhez:

   1. változat:

   Lazítsa meg az aggregát rögzítőcsavarjait és vegye le a kompakt aggregátot.
   Az aggregát kiüríthető a zár (3) kinyitásával és az aggregát előrebillentésével.

   2. változat:

   Szivattyúzza ki a fáradt olajat egy szivattyú segítségével.

Kérdéseivel forduljon a gyárhoz.

4) Ezután töltsön be 5 liter hidraulikaolajat, majd ellenőrizze az olajszintet a tartályban (4).
   A tartálynak a max. jelölésig kell feltöltve lennie.

5) Zárja be újra a karbantartó ajtót, majd csatlakoztassa a gépet ismét az elektromos hálózathoz.

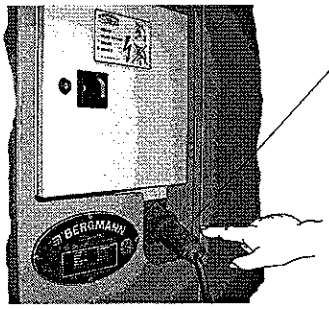

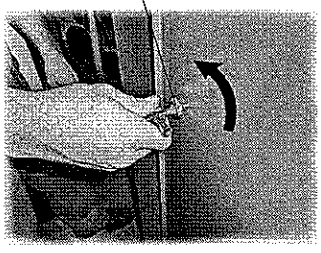

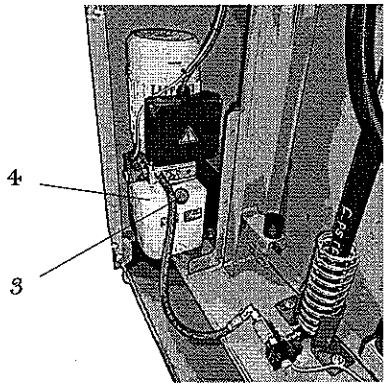

9. A hajtómű

9.1 Általános tudnivalók

A hajtómű egy fő hajtóműből és egy kúpfogaskerék-hajtóműből áll.
Ezek folyamatos forgást biztosítanak a tömörítőhenger számára.

A fő hajtóműben 1,0 liter, a kúpfogaskerék-hajtóműben 1,3 liter hajtóműolaj található.

Olajcserét először 100-200 üzemóra után kell végezni.
Ezután kb. 1-2 évenként.

Az olaj környezeti hőmérséklete nem lehet több +60 °C-nál, és nem lehet kevesebb -10 °C-nál. Más hőmérsékleti viszonyok esetén érdeklődjön a gyárnál.

9.2 Hajtóműolaj-fajták

A megfelelő kenőanyagok helyes alkalmazása jelentős mértékben hozzájárul az üzemzavarok elkerüléséhez még a legnagyobb fokú igénybevételek esetén is.

A következő hajtóműolajokat ajánljuk:

CLP a DIN 51 517, 3. rész szerint, viszkozitás: 320 mm^2/s 40 °C esetén.

A hajtómű első feltöltése Mobilgear XMP 320 olajjal történt.

Azonban használható hasonlóan kiváló minőségű, azonos értékeket mutató termékeket is. Erre vonatkozó példák a 12. fejezetben lévő kenőanyag-táblázatban találhatók.

9.3 Olajcsere a fő hajtóműnél

Az olajat csak üzemmeleg állapotban kell leengedni.
Ügyeljen a legnagyobb fokú tisztaságra.
A fáradt olajat a helyi törvények szerint kell ártalmatlanítani.

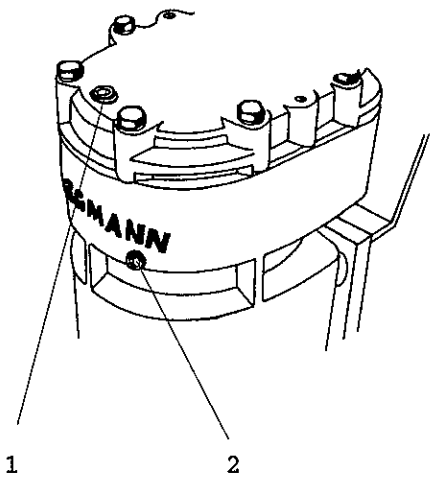

1) Válassza le a PACK-STATION berendezést az elektromos hálózatról a csatlakozódugasz kihúzásával.

2) Csavarja ki a betöltődugaszt (1).

3) Most nyissa ki a leeresztőcsavart (2), a kifolyó hajtóműolajat pedig egy megfelelő tartályban gyűjtse össze.
Tegye vissza és húzza meg erősen a leeresztőcsavart.

4) Töltsön be 1,0 liter hajtóműolajat, majd csavarja vissza a betöltődugaszt.

9.4 Olajcsere a kúpfogaskerék-hajtásnál

Az olajat csak üzemmeleg állapotban kell leengedni.
Ügyeljen a legnagyobb fokú tisztaságra.
A fáradt olajat a helyi törvények szerint kell ártalmatlanítani.

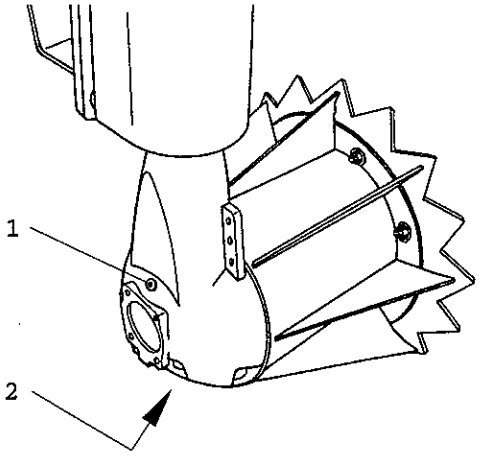

1) Válassza le a PACK-STATION berendezést az elektromos hálózatról a csatlakozódugasz kihúzásával.

2) Csavarja ki a betöltődugaszt (1).

3) Most nyissa ki a leeresztőcsavart (2), a kifolyó hajtóműolajat pedig egy megfelelő tartályban gyűjtse össze.
Tegye vissza és húzza meg erősen a leeresztőcsavart.

4) Töltsön be 1,3 liter hajtóműolajat, majd csavarja vissza a betöltődugaszt.

10. Műszaki adatok

	Szállítási méretek (mm) (hosszúság x mélység x magasság)	Feltöltési magasság (mm)	Tömeg (kg) (kg)
PACK-STATION KEVERŐVEL	1230 x 1722 x 2200	1890	1130
PACK-STATION DOBOZZAL	1230 x 1722 x 2200	1480	1150
PACK-STATION DOBOZZAL és takarófedéllel	1230 x 1722 x 2600	1480	1170

Magasság takarófedél nélkül	2580 mm
Magasság takarófedéllel	2600 mm
Raklapméretek	Szélesség 800-1000 mm Mélység 1000-1200 mm
Bálaméret	kb. 1100 mm széles x 1200 mm mély x 1100 mm magas
Bálavolumen	kb. 1,4 m³
Bála tömege	kb. 200-500 kg (a darabolás mértékétől függően)
Henger sebessége	kb. 22 f/perc 1,5 kW és 55 Hz esetén kb. 33 f/perc 3 kW és 70 Hz esetén
Motor hengerhajtás	1,5 kW / 1400 f/perc vagy 3 kW / 1400 f/perc
Motor hengerkiemelés	1,1 kW / 1410 f/perc
Tápvezeték	Gumitömlő vezeték H07 RN-F CEE-készülékdugasz 5x16 A (jobbra forgatható)
Bemeneti feszültség	3x 400 V + N (a helyi feszültségnek megfelelően - lásd a matricát a kapcsolószekrényen)
Frekvencia	55 Hz / 70 Hz
Vezérlőfeszültség	24 V DC
Előbiztosíték a helyszínen	3x 16 A (a nagy bekapcsolási áramerősségű üzemelési osztály esetében)
Védelmi mód	IP 44 a DIN 40 050 szabvány szerint
Zajszint	54 dB (A) A DIN EN ISO 45 635 szerint mérve egy méteres távolságban
Szállítószivattyú térfogata	3,2 cm³/ford.
Üzemi nyomás	120 bar
Hidraulikaolaj mennyisége	5 liter
Hidraulikaolaj	HLP a DIN 51 524, 2. rész szerint viszkozitás: 32 mm²/s 40 °C esetén Hőmérséklet-tartomány: -5 °C-tól 60 °C-ig
Hajtóműolaj mennyisége	Fő hajtómű 1,0 liter Kúpfogaskerék-hajtómű 1,3 liter
Hajtóműolaj	CLP a DIN 51 517, 3. rész szerint viszkozitás: 320 mm²/s 40 °C esetén Hőmérséklet-tartomány: -10 °C-tól 60 °C-ig

11. A gép méretei

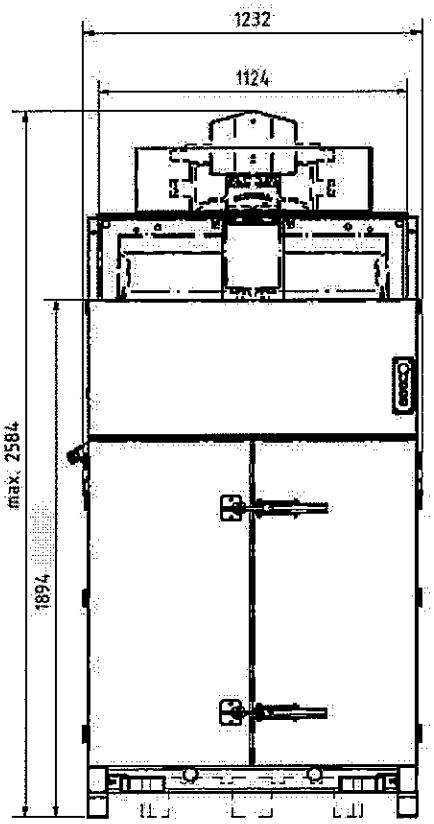

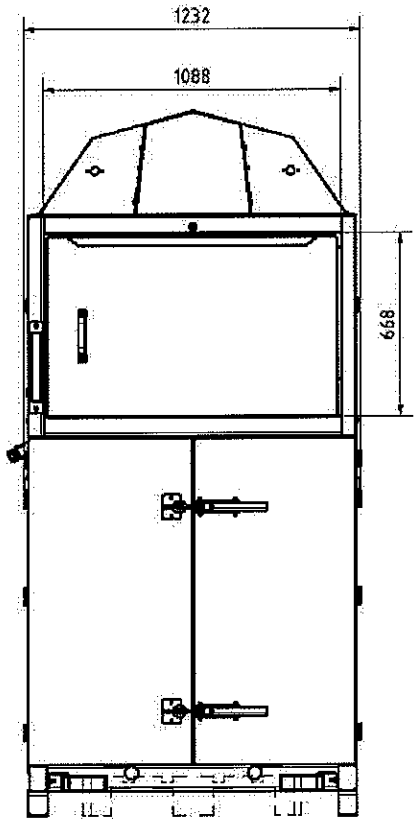

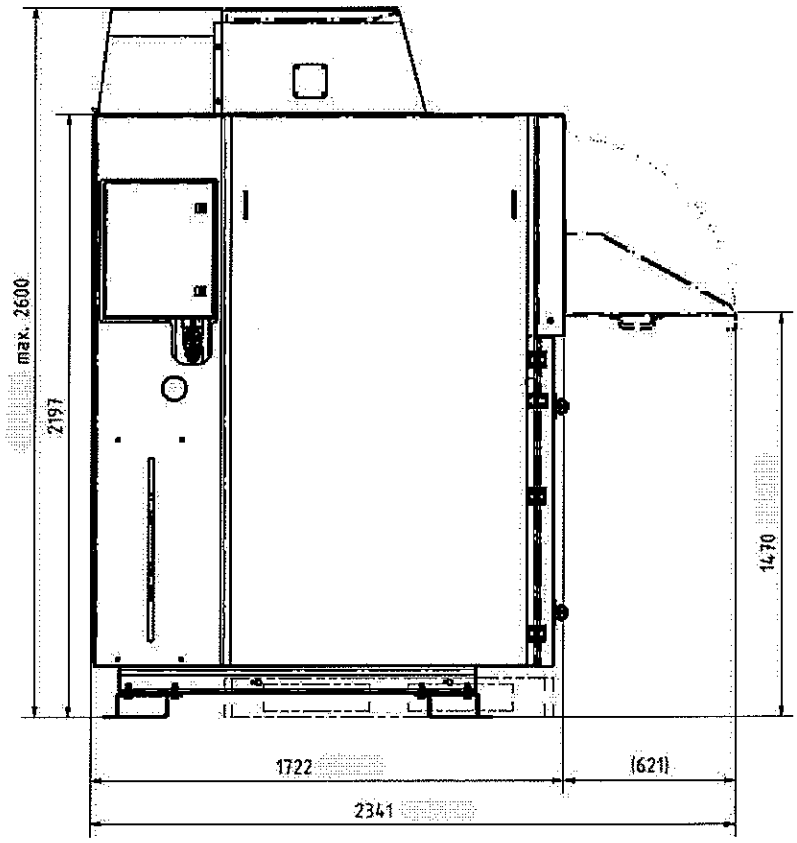

12. Karbantartás és ápolás

12.1 Általános tudnivalók

A gép hosszabb élettartama érdekében kiváló minőségű és a célnak megfelelő anyagok használata ajánlott.

Mindazonáltal karbantartási és ellenőrzési munkálatok szükségesek, amelyeket időben és gondosan kell végrehajtani.
Ez különösen az első üzemórákat követő karbantartási munkákra érvényes, különben a garanciajogosultság megszűnik.

Az alábbiakban a különböző munkálatok felsorolása következik.

Mindennemű karbantartási és javítási munkát csak megfelelő ismeretekkel rendelkező szakember végezhet.
Feltétlenül be kell tartani a 3. fejezetben található biztonsági tudnivalókat.

Ha nem áll rendelkezésre megfelelő szakszemélyzet, gyárunk vagy egyik szervizpartnerünk szívesen segít Önnek a továbbiakban.

A BERGMANN gép teljesítőképességének és üzembiztonságának fenntartása érdekében javasoljuk egy éves karbantartás végrehajtását gyárunk vagy egyik szervizpartnerünk által.

12.2 Karbantartási és ellenőrzési lista

Mikor	Milyen tevékenység	Hogyan	Fejezet / Megjegyzés
Az első 20 üzemóra után	Minden hidraulikus csatlakozás és csavarkötés utánhúzása		
	Minden csavarkötés utánhúzása		Lásd: 12.3 fejezet
Az első 100-200 üzemóra után	Olajcsere a hajtóműnél		Lásd: 9 fejezet
Havonta	Elektromos vezetékek súrlódási helyeinek ellenőrzése	Szemrevételezés, szükség esetén a vezetékek cseréje	
	Hidraulikatömlők súrlódási pontjainak ellenőrzése	Szemrevételezés, szükség esetén a tömlők cseréje	
	Hidraulikus csavarkötések szivárgásának ellenőrzése	Szemrevételezés, szükség esetén a csavarozások utánhúzása vagy cseréje	
	Olajszint ellenőrzése	A tartálynak félig feltöltve kell lennie	Lásd: 8 fejezet
	Csavarkötések ellenőrzése	Ellenőrzés/szükség esetén utánhúzás	Lásd: 13.3 fejezet
Negyedévente	Az elektromotor tisztítása	Motorvédő eltávolítása, szellőzőlapátok, hűtőbordák, motorvédő tisztítása	Lásd: 12.4 fejezet
	Porlerakódások ellenőrzése az elektromos gépészeken	Szemrevételezés, a por eltávolítása puha kefével	
Évente *)	Olajcsere a hidraulikus aggregátnál		Lásd: 8 fejezet
1-2 évente	Olajcsere a hajtóműnél		Lásd: 9 fejezet
6 évente	A nyomótömlők cseréje		A karbantartási tervben feltüntetett csere betartása

*) Egyműszakos (napi 8 órás) működés esetén évente, több műszakos munkarend esetén gyakrabban

12.3 A csavarkötések ellenőrzése

Minden csavarkötést ellenőrizni kell az első 20 üzemóra után, majd azt követően havonta ellenőrizni kell és szükség esetén meg kell húzni.

Különösen ügyeljen közben a futókocsi-hajtómű és a hengerhajtómű kapcsolatára.

Hogy a hengerhajtómű csavarkötéséhez hozzá lehessen férni, előbb el kell távolítani a tömítőlemezt. A havi ellenőrzés helyett itt megfelelő, ha a csavarozásokat évente ellenőrzik.

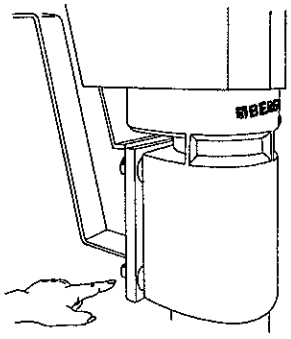

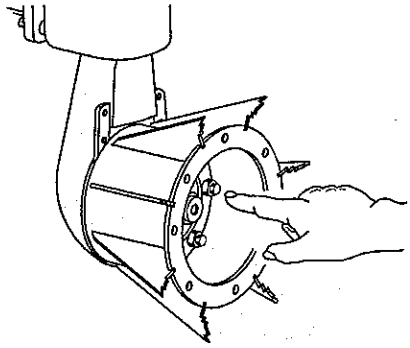

12.4 Az elektromos motorok tisztítása

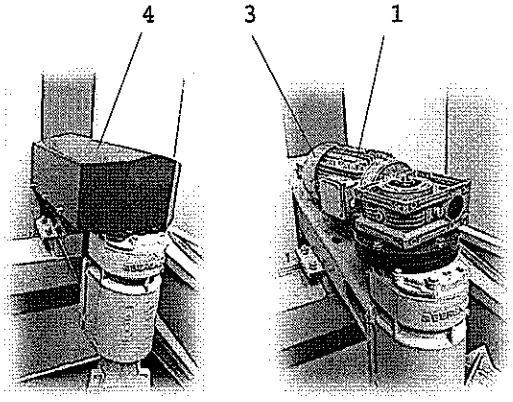

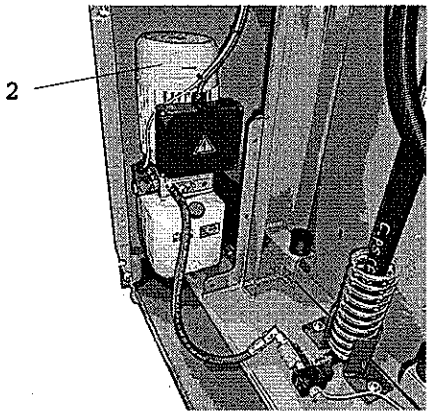

A motorok kiégésnek elkerülése érdekében a motorokat negyedévente meg kell tisztítani.

Ehhez először nyissa ki a karbantartó ajtót a gép hátoldalán. Emögött találja a hengerkiemelő (2) elektromos motorját.

A tömörítési zónában a takarófedél (4) alatt található a hengerhajtómű (1) elektromos motorja.

Mindkét motornál vegye le a motorvédőt (3), majd tisztítsa meg a szellőzőlapátokat, valamint a motorvédőt és hűtőbordákat.

13. Üzemzavar-elhárítás

Karbantartási és javítási munkákat csak megfelelő ismeretekkel rendelkező szakember végezhet.
Feltétlenül be kell tartani a 3. fejezetben található biztonsági tudnivalókat.

Hibás működés	A hiba forrása		Elhárítás
1. A gép nem kapcsol be	1.1	Nincs feszültség	Ellenőrizze a feszültséget
	1.2	Hibás a hálózati dugasz	Cserélje ki a dugaszt
	1.3	A főkapcsoló nincs bekapcsolva	A főkapcsolót (a kapcsolószekrényen) kapcsolja ON (BE) állásba
	1.4	A motorvédő kapcsoló kikapcsolt	Kapcsolja be újra a motorvédő kapcsolót (ld. 1. kép, 1. poz.)
	1.5	Hibás biztosíték	Cserélje ki a biztosítékot (ld. 1. kép, 2. poz.)
	1.6	VÉSZ-KI gomb megnyomva	Oldja ki a VÉSZ-KI gombot
	1.7	A kezelőbillentyűzet érintkezője állandóan felakad	Ellenőrizze az érintkezőket
	1.8	A motor hibás	Ellenőrizze a hengerkiemelő elektromos motorját
	1.9	A biztonsági kapcsoló nem működött	Csukja be a tömörítőtér ajtóit

1. kép

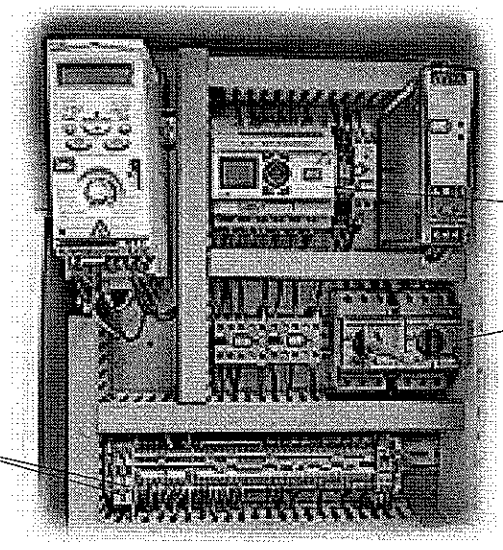

13. Üzemzavar-elhárítás

Hibás működés	A hiba forrása	Elhárítás
2. A billentyűzeten a zöld lámpa nem világít	2.1 A biztonsági lánc megszakadt	Ellenőrizze a hálózati feszültséget, a vezérlőfeszültséget, a VÉSZ-KI gombot, az ajtó végálláskapcsolót
3. A gép nem kapcsol ki újra automatikusan	3.1 Az SPS-vezérlő hibás	Cserélje ki az SPS-vezérlőt (ld. 1. kép, 3. poz.)
	3.2 A beállított időérték túl magas	Alapbeállítások végrehajtása
4. Bekapcsolás után a henger nem mozog	4.1 A motor hibás	Ellenőrizze a hengermeghajtás motorját (ld. 2. kép, 1. poz.)
	4.2 A motorvédő kapcsoló kioldott, a frekvenciaátalakító hibás	Elektromos kapcsolás ellenőrzése
5. A tömörítőegység nem emelkedik fel	5.1 A motor hibás	Ellenőrizze a hengerkiemelő motorját
	5.2 A tápvezeték hibásan van csatlakoztatva	A tápvezeték 3 fázisából 2-t cseréljen fel (ld. 3. kép)
	5.3 Túl alacsony nyomás	Hívja fel a gyárat
6. A tömörítőegység nem ereszkedik le ismét	6.1 A relé és/vagy a szelep hibás	Elektromos kapcsolás ellenőrzése
7. A henger csak az egyik irányba forog, és ellenállás esetén sem kapcsol át	7.1 SPS-vezérlő (a henger átkapcsolási ideje rosszul van beállítva vagy hibás)	Hívja fel a gyárat (ld. 1. kép, 3. poz.)
8. Olaj folyik ki	8.1 Szivárognak a hidraulikatömlők vagy a csavarkötések	Húzza meg a csavarkötéseket; cserélje ki a tömlőket

2. kép

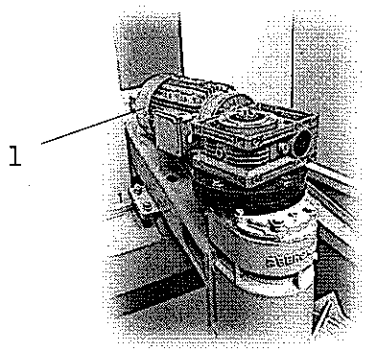

3. kép

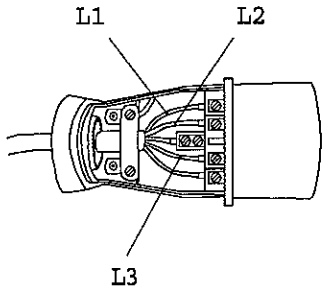

14. Kenőanyag-táblázat

Felhívjuk vevőink figyelmét a szakszerű kenésének kiemelt fontosságára. A megfelelő kenőanyagok helyes alkalmazása jelentős mértékben hozzájárul az üzemzavarok elkerüléséhez még a legnagyobb fokú igénybevételek esetén is.

Ezért javaslatunk berendezéseink üzemeltetéséhez:
Hajtóműolaj CLP a DIN 51 517, 3. rész szerint

A hajtómű első feltöltése Mobilgear XMP 320 olajjal történt.
Olajcsere esetén azonban hasonlóan kiváló minőségű, azonos értékeket mutató termékek is használhatók. Erre vonatkozó példák a következő kenőanyag-táblázatban találhatók.

Más olajok, különösen bio-olajok használata csak a gyár előzetes megkérdezése alapján lehetséges.

	Hajtóműolaj, viszkozitás: 32 mm²/s 40 °C esetén
Agip	Agip OSO 32
ARAL	Aral Vitam GF 32
bp	BP Energol HLP-HM 32
Esso	NUTO H 32
FUCHS	Renolin B 10
Mobil	Mobil DTE 24
	Shell Tellus 32 Shell Tellus Arctic 32 (-40°C-ig)
TEXACO	Rando HD 32
TOTAL	Azolla ZS 32
wintershall	Wiolan HS 32
Castrol	Hyspin AWS 32 Hyspin ZZ 32 Hyspin XP 32

15. Garancia és felelősség

15.1 Az üzemeltető kötelezettsége

Az üzemeltető kötelessége annak biztosítása, hogy a gépen csak olyan személyek dolgozzanak, akik

* az alapvető munkavédelmi és balesetelhárítási előírásokkal tisztában vannak és a gép kezelésére kiképzést kaptak.
* ezt a kezelési útmutatót, különösen annak biztonsági tudnivalóit és figyelmeztető utasításait elolvasták, megértették és ezt aláírásukkal megerősítették.

15.2 Garancia és felelősség

Alapvetően a mi „Általános értékesítési és szállítási feltételeink" érvényesek. Ezeket legkésőbb a megbízás lezárásakor bocsájtjuk az üzemeltető rendelkezésére. Az azokban megadott jótállási határidő egyműszakos munkarendben történő használatra vonatkozik.

A garanciális és szavatossági igények elismerése kizárt olyan személyi sérülések és anyagi károk esetében, amelyek a következő okok közül egy vagy több miatt következtek be:

* a gép nem rendeltetésszerű használata
* a gép szakszerűtlen szerelése, üzembe helyezése, kezelése és karbantartása
* a gép hibás biztonsági berendezésekkel, nem előírásszerűen elhelyezett vagy működésképtelen biztonsági és védőberendezésekkel történő üzemeltetése
* az üzemeltetési útmutatónak a gép szállításával, szerelésével, üzembe helyezésével, üzemeltetésével és karbantartásával kapcsolatos előírásainak figyelmen kívül hagyása
* önhatalmú változtatások végrehajtása a gépen a gyártó írásbeli hozzájárulása nélkül
* a kopásnak kitett gépalkatrészek nem kellően alapos ellenőrzése
* szakszerűtlenül végrehajtott javítások
* idegen test vagy erős külső behatás miatt fellépő katasztrófahelyzet.

15.3 Szerzői jog

Ennek a kezelési útmutatónak a szerzői joga a BERGMANN cégnél marad.
Az útmutató kizárólag az üzemeltetőnek és az üzemeltető személyzetének szól.
Olyan előírásokat és útmutatásokat tartalmaz, amelyeket sem teljesen, sem részben nem szabad

* sokszorosítani,
* terjeszteni vagy
* más módon másokkal megismertetni.

E tilalom megsértése büntetőjogi következményeket vonhat maga után.

16. EK megfelelőségi nyilatkozat

EK-megfelelőségi nyilatkozat

a gépekre vonatkozó 2006/42/EK sz. irányelv II A mellékletnek megfelelően

A gyártó

BERGMANN
Maschinen für die Abfallwirtschaft
Von-Arenberg-Straße 7
D - 49762 Lathen
www.bergmann-online.com

ezennel kijelenti, hogy a következő termék:

Termék megnevezése **CSOMAGOLÓÁLLOMÁS**

Típusmegjelölés **PS 1400 - E 182**

Gyártási szám / Gyártási év _____

A szóban forgó gép egy álló helyzetű hulladékprés, amely kizárólag újrahasznosítható anyagok és hulladékok tömörítésére készült.

megfelel a következő vonatkozó határozatoknak:

Gépekre vonatkozó irányelv (2006/42/EK)
Elektromágneses összeférhetőség (2004/108/EK)

Az alábbi harmonizált szabványokat alkalmaztuk:

EN ISO 13849
DIN EN ISO 12100: 2011
DIN EN EN 60204-1: 2006 + A1: 2009

A műszaki dokumentáció összeállítására felhatalmazott személy:
V. Adam, Tel.: 0049 (0) 5933 / 955 - 0

Lathen, 2013.10.01.

Heinz Bergmann
(a fent nevezett cég tulajdonosa)

17. Kiegészítő információk

17.1 A kapcsolási tervek számai és programszámok

Az elektromos kapcsolási rajz: _____

A programszám: _____

A hidraulikus kapcsolási rajz: _____

A gép kapcsolási rajza a kapcsolószekrényben található.
A kapcsolásirajz- és programszámokat az illetékes személyek átvételkor jegyzik be.

17.2 A típustábla

A típustábla ugyancsak a gépen található.

ERSATZTEILLISTE

SPARE PARTS

PACK - STATION

ROTO - COMPACTOR

Maschinen-Typ
Machine model : PS 1400-E 182

Betriebsanleitungs-Nr.
Operating Instructions-No. : 182 01

Bei Ersatzteilbestellungen bitte unbedingt die Serien-Nr. der Maschine angeben!
Please quote the serial-no. of the machine when ordering spare parts!

P.O.Box 11 52 • Von-Arenberg-Straß e 7 • D-49762 Lathen/Ems • Phone +49 / 5933 / 955-0 • Fax +49 / 5933 / 955-294
eMail info@bergmann-online.com • www.bergmann-online.com

Inhaltsverzeichnis
Table of contents

BA18201	Maschinenübersicht Overview of the machine
BA18201_1	Verdichtungseinheit Compaction unit
BA18201_2	Verkleidung Casing
BA18201_3	Verdichtungswalzen Compaction drums
BA18201_4	Kompaktaggregat Compact aggregate
BA18201_5	Walzenantrieb Drum drive
BA18201_6	Schaltschrank Control cabinet
BA18201_7	Tastatur Control panel
BA18201_8	Tastatur für Aluschütte Control panel for aluminium chute
BA18201_9	Aluschütte, Dachblech und Abdeckhaube Aluminium chute, roof plate and cover
BA18201_10	Signalsäule Signal pillar
BA18201_11	Wasserberieselung für Festwasseranschluss (ab 01.2015) Water sprinkling system for main water connection (from 01.2015)
BA18201_12	Wasserberieselung für Festwasseranschluss (bis 12.2014) Water sprinkling system for main water connection (to 12.2014)
BA18201_13	Zusätzlicher NOT-HALT - Taster Additional EMERGENCY-STOP button
BA18201_14	Wasserberieselung mit Tank und Pumpe Water sprinkling system with water tank and pump

P.O.Box 11 52 • Von-Arenberg-Straß e 7 • D-49762 Lathen/Ems • Phone +49 / 5933 / 955-0 • Fax +49 / 5933 / 955-294
eMail info@bergmann-online.com • www.bergmann-online.com

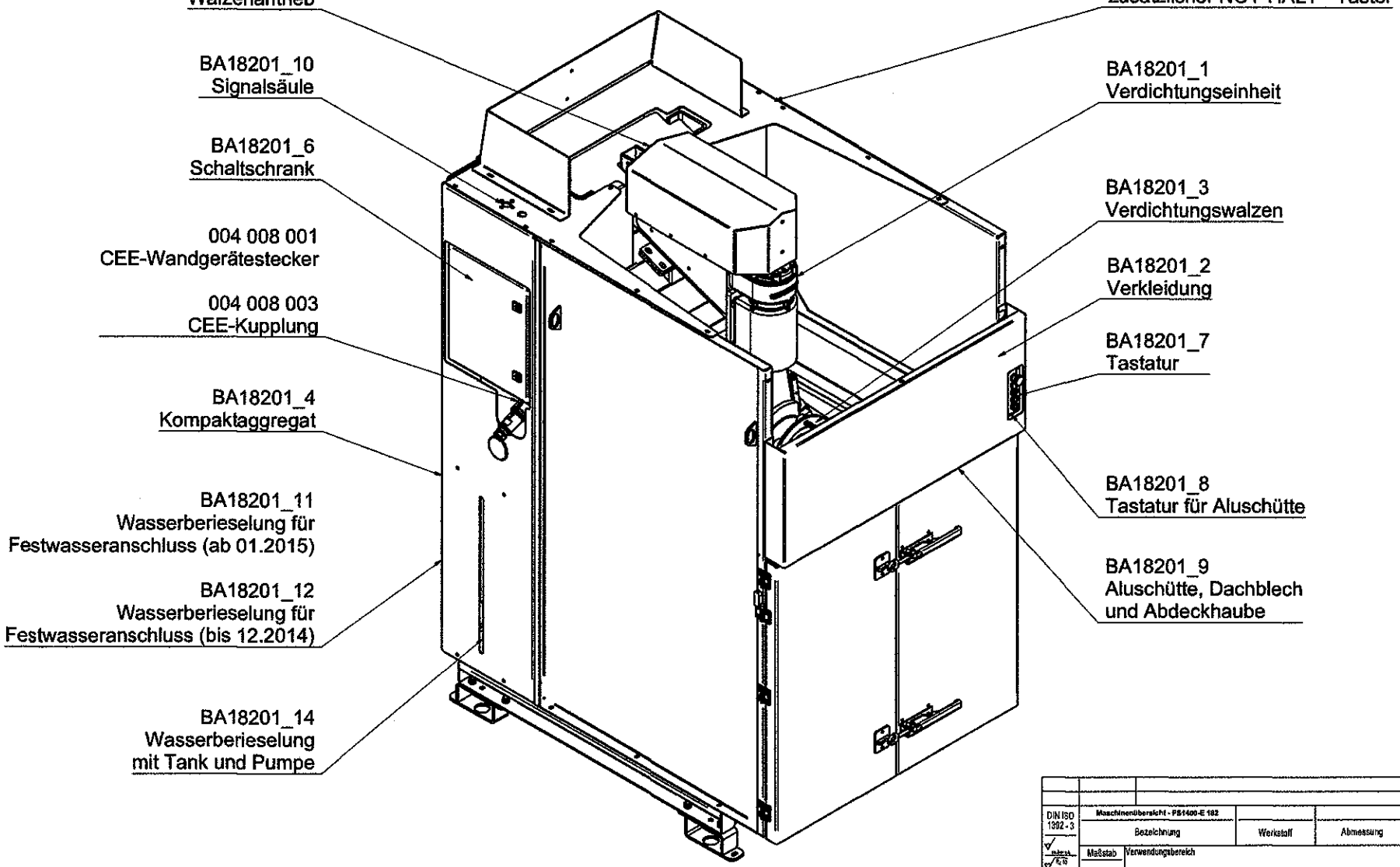

DIN ISO 1302 - 3	Maschinenübersicht - PS1400-E 182			1297.149 kg	
	Bezeichnung	Werkstoff	Abmessung	Masse	Norm / Bemerkung
Maßstab	Verwendungsbereich				
	Maschinenübersicht - PS1400-E 182				

BERGMANN
Maschinen
für die Abfallwirtschaft
Von-Arenberg-Straße 7 D-49762 Lathen/Ems
Telefon: +49 5933 955 0 Fax: +49 5933 1828
www.bergmann-online.com

	Datum	Name
bearbeitet	21.01.2015	Kraßmann
geprüft		

Schutzvermerk ISO 16016 beachten
Zeichnungsnummer
BA18201-Z

Allgemeintoleranzen nach DIN ISO 2768 - mittel

über	0,5	6	30	120	315	1000	2000	4000
bis	6	30	120	315	1000	2000	4000	8000
	0,1	0,2	0,3	0,5	0,8	1,2	2,0	3,0

FO-12-04 Version 02

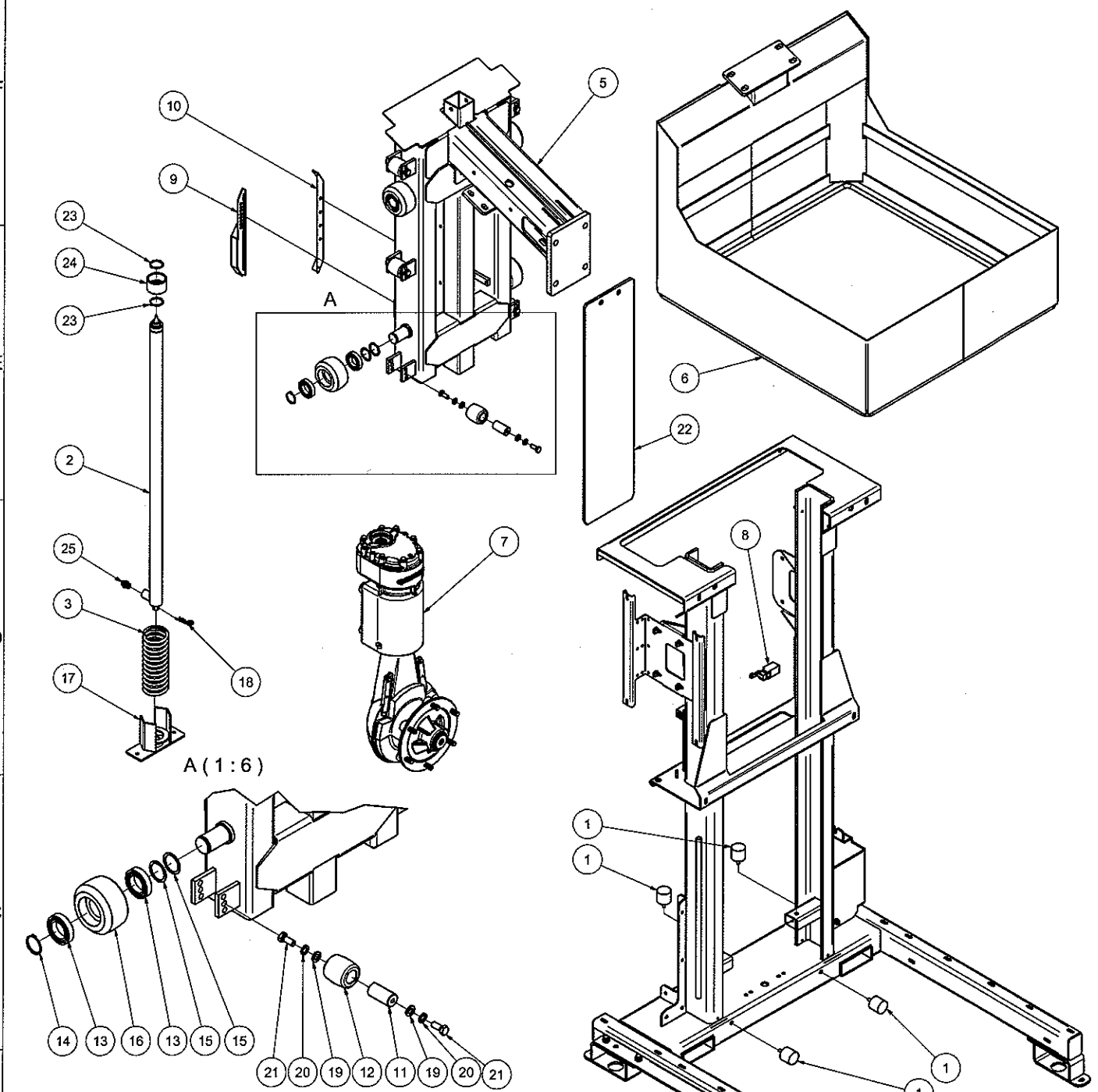

Stückliste			
Pos.	Menge	Teilenummer	Bezeichnung
1	4	000008033	Gummipuffer
2	1	003003715	HY-Zylinder
3	1	000013002	Druckfeder
4	1	182012000	Stamm
5	1	182016000	Laufwagen
6	1	170117000	Sackschutz
7	1	004009150	Stirnradgetriebe
8	2	004002117	Rollen-Endschalter
9	1	170110014	Fahne Hubbegrenzung
10	1	170110028	Fahne Hubbegrenzung
11	6	170101010	Buchse Seitenrolle
12	6	170101014	Seitenrolle
13	8	000009094	Rillenkugellager
14	4	000011011	Sicherungsring
15	8	000003111	Passscheibe
16	4	170101013	Führungsrolle
17	1	182002000	Federaufnahme
18	1	000006022	Federstecker
19	12	000003006	U-Scheibe
20	12	000003071	Federring
21	12	000000067	Sechskantschraube
22	1	170101032	Dichtplatte
23	2	000011014	Sicherungsring
24	1	029028001	Führungsring
25	1	003001115	Gerade-Einschr.

DIN ISO 1302 - 3

Verdichtungseinheit - PS1400-E 182			513,913 kg	
Bezeichnung	Werkstoff	Abmessung	Masse	Norm / Bemerkung

Maßstab 1 : 10 — Verwendungsbereich

Verdichtungseinheit - PS1400-E 182

BERGMANN Maschinen für die Abfallwirtschaft
Von-Arenberg-Straße 7 D-49762 Lathen/Ems
Telefon: +49 5933 955 0 Fax: +49 5933 1826
www.bergmann-online.com

	Datum	Name
gezeichnet	05.11.2014	Kraimann
kontrolliert		
gesehen		

Diese Zeichnung hat gesetzl. Schutz DIN 34
Zeichnungsnummer
BA18201_1-Z

Allgemeintoleranzen nach DIN ISO 2768 - mittel

Über	0,5	6	30	120	315	1000	2000	4000
bis	6	30	120	315	1000	2000	4000	8000
	0,1	0,2	0,3	0,5	0,8	1,2	2,0	3,0

FO-12-04 Version 01

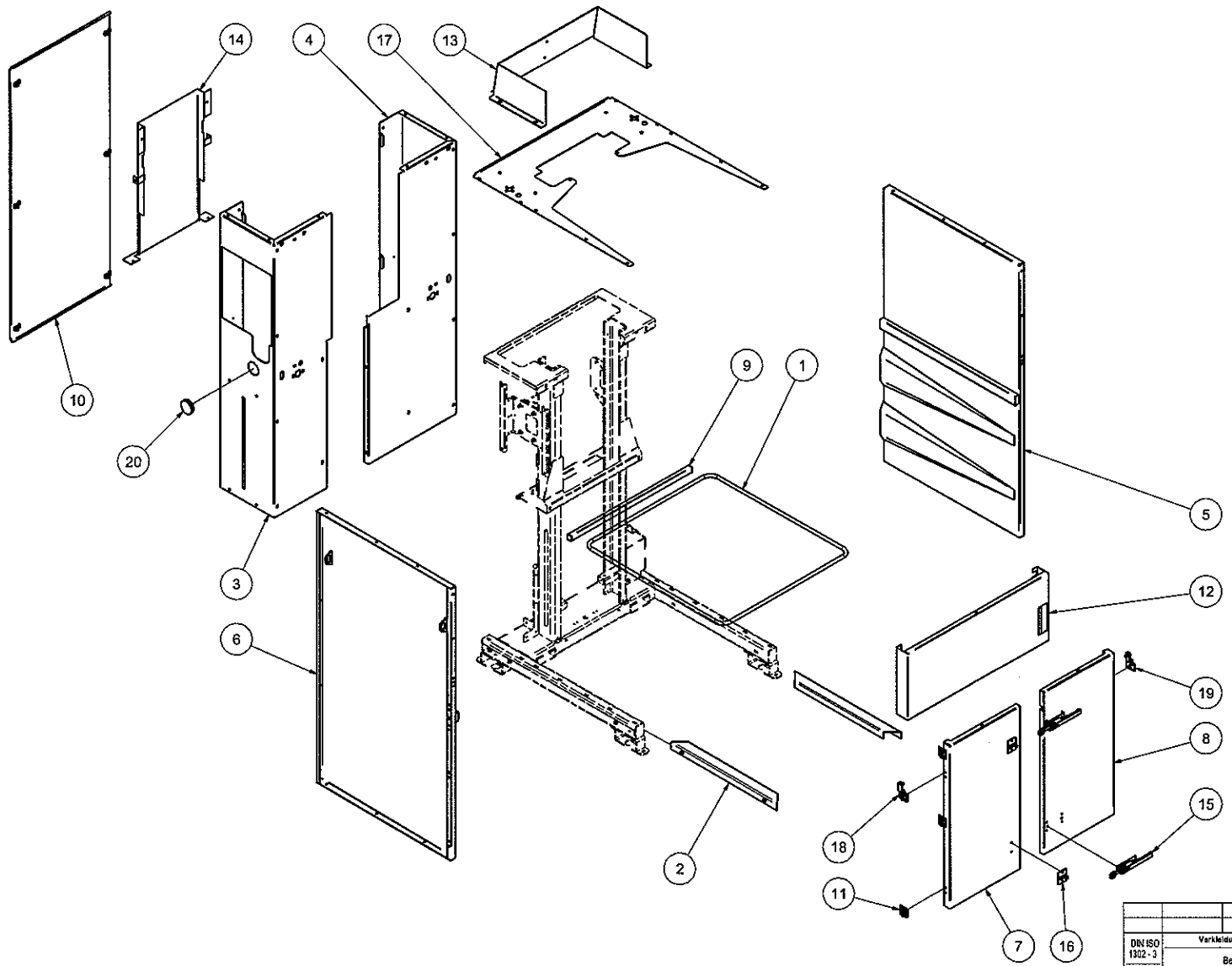

Stückliste			
Pos.	Menge	Teilenummer	Bezeichnung
1	1	170116000	Sackhaltering
2	1	072144000	Paletten-Adapter kpl.
3	1	170154000	Rückwand links
4	1	170155000	Rückwand rechts
5	1	170151000	Seitenteil rechts
6	1	170150000	Seitenteil links
7	1	170152000	Tür links
8	1	170153000	Tür rechts
9	1	170158000	Rohr
10	1	178156000	Rückwand Montage
11	6	000013139	Scharnier
12	1	170181000	Frontblende
13	1	182350006	Stammabdeckung
14	1	182357006	Verschlussblech
15	2	000013049	Exzenter-Verschluss
16	2	170172000	Gegenhalter Excenterverschluss
17	1	182017000	Dachblech kpl.
18	1	000013138	Scharnierschalter links
19	1	000013134	Scharnierschalter rechts
20	1	000007019	Lamellenstopfen

DIN ISO 1302 - 3

Bezeichnung	Werkstoff	Abmessung	Masse	Norm / Bemerkung
Verkleidung - PS1400-E 182			403.807 kg	

Maßstab 1 : 18

Verwendungsbereich

Verkleidung - PS1400-E 182

BERGMANN
Maschinen für die Abfallwirtschaft
Von-Arenberg-Straße 7 D-49792 Lathen/Ems
Telefon: +49 5933 955 0 Fax: +49 5933 1826
www.bergmann-online.com

	Datum	Name
gezeichnet	05.11.2014	Krellmann
kontrolliert		
gesehen		

Diese Zeichnung hat gesetzl. Schutz DIN 34

Zeichnungsnummer

BA18201_2-Z

Allgemeintoleranzen nach Din ISO 2768 - mittel

über	0,5	6	30	120	315	1000	2000	4000
bis	6	30	120	315	1000	2000	4000	8000
	0,1	0,2	0,3	0,5	0,8	1,2	2,0	3,0

FO-12-04 Version 01

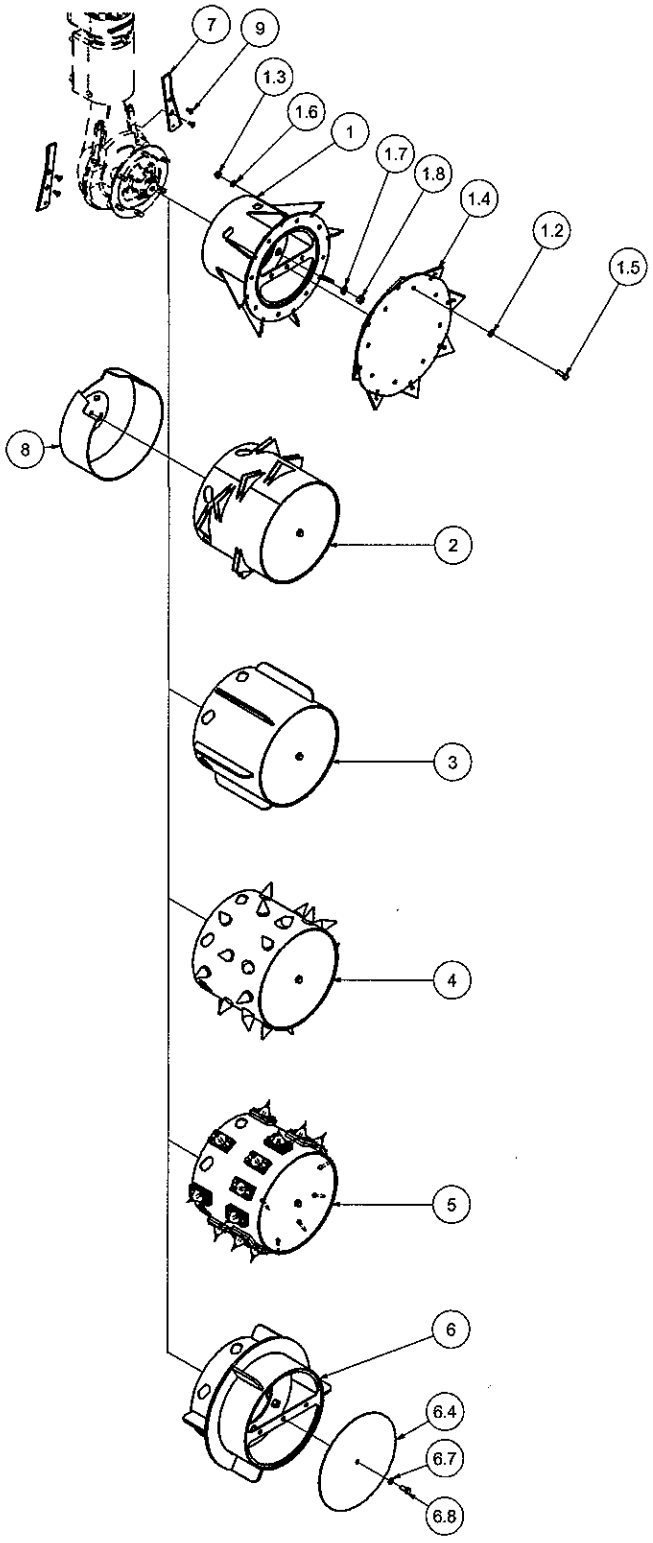

Stückliste			
Pos.	Menge	Teilenummer	Bezeichnung
1	1	119026000	Papier-Walze
1.1	1	119023000	Walze
1.2	8	000003006	U-Scheibe
1.3	8	000002029	Sicherungsmutter
1.4	1	119028002	Scheibe Power Cruncher
1.5	8	000000114	Sechskantschraube
1.6	8	000003071	Federring
1.7	6	000003091	Limes-Federring
1.8	6	000002081	Sechskantmutter
2	1	182025000	Walze
3	1	182026000	Big-Bag Walze
4	1	182023000	Walze mit Spitze
5	1	182027000	Walze mit wechselbaren Spike
6	1	072184000	Mittelstegwalze
6.4	1	173215004	Deckscheibe
6.7	1	000003071	Federring
6.8	1	000000067	Sechskantschraube
7	2	140020002	Folienmesser
8	1	182026000	Walzenabdeckkappe Walze
9	4	000010030	Senkschraube

DIN ISO 1302 - 3

Verdichtungwalzen - PS1400-E 182			204.016 kg	
Bezeichnung	Werkstoff	Abmessung	Masse	Norm / Bemerkung

Maßstab 1 : 13

Verwendungsbereich

Verdichtungwalzen - PS1400-E 182

BERGMANN
Maschinen für die Abfallwirtschaft
Von-Arenberg-Straße 7 D-49762 Lathen/Ems
Telefon: +49 5933 955 0 Fax: +49 5933 1826
www.bergmann-online.com

	Datum	Name
gezeichnet	05.11.2014	Krallmann
kontrolliert		
gesehen		

Diese Zeichnung hat gesetzl. Schutz DIN 34

Zeichnungsnummer

BA18201_3-Z

Allgemeintoleranzen nach DIN ISO 2768 - mittel

über	0,5	6	30	120	315	1000	2000	4000
bis	6	30	120	315	1000	2000	4000	8000
	0,1	0,2	0,3	0,5	0,8	1,2	2,0	3,0

FO-12-04 Version 01

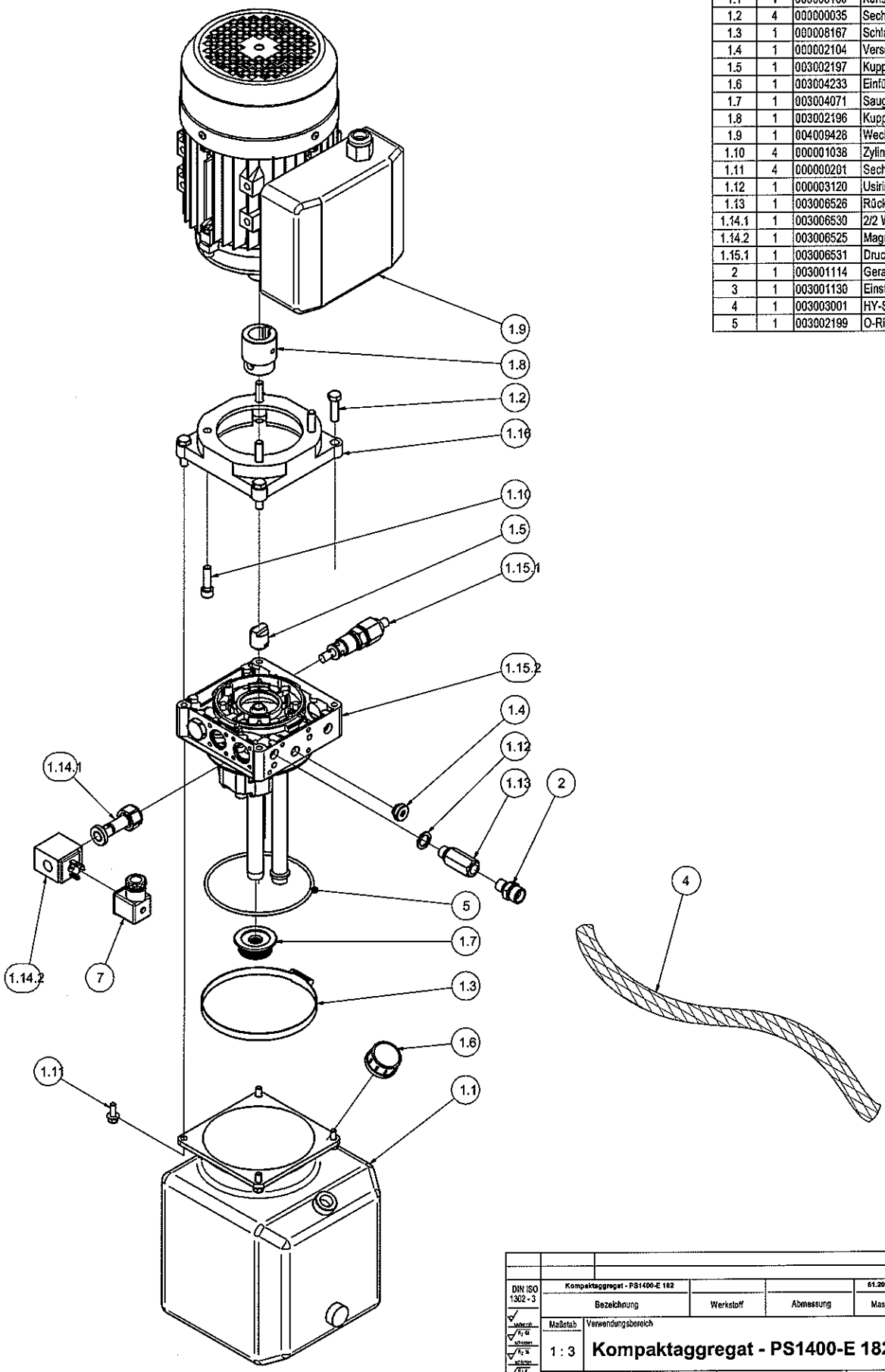

Stückliste			
Pos.	Menge	Teilenummer	Bezeichnung
1	1	003007019	Kompaktaggregat
1.1	1	003008109	Kunststofftank
1.2	4	000000035	Sechskanntschraube
1.3	1	000008167	Schlauchschelle
1.4	1	000002104	Verschlussschraube
1.5	1	003002197	Kupplung
1.6	1	003004233	Einfüll-Belüftungsfilter
1.7	1	003004071	Saugfilter
1.8	1	003002196	Kuppling
1.9	1	004009428	Wechselstrommotor
1.10	4	000001038	Zylinderschraube
1.11	4	000000201	Sechskanntschraube
1.12	1	000003120	Usiring
1.13	1	003006526	Rückschlagventil
1.14.1	1	003006530	2/2 Wegeventil
1.14.2	1	003006525	Magnetspule
1.15.1	1	003006531	Druckbegrenzungsventil
2	1	003001114	Gerade-Einschr.
3	1	003001130	EinstellL.-Verschr.
4	1	003003001	HY-Schlauch
5	1	003002199	O-Ring

DIN ISO 1302 - 3

Bezeichnung	Werkstoff	Abmessung	Masse	Norm / Bemerkung
Kompaktaggregat - PS1400-E 182			51.209 kg	

Maßstab 1 : 3

Verwendungsbereich

Kompaktaggregat - PS1400-E 182

BERGMANN Maschinen für die Abfallwirtschaft
Von-Arenberg-Straße 7 D-49762 Lathen/Ems
Telefon: +49 5933 955 0 Fax: +49 5933 1826
www.bergmann-online.com

	Datum	Name
gezeichnet	06.11.2014	Krellmann
kontrolliert		
gesehen		

Diese Zeichnung hat gesetzl. Schutz DIN 34

Zeichnungsnummer

BA18201_4-Z

Allgemeintoleranzen nach DIN ISO 2768 - mittel

über	0,5	6	30	120	315	1000	2000	4000
bis	6	30	120	315	1000	2000	4000	8000
	0,1	0,2	0,3	0,5	0,8	1,2	2,0	3,0

FO-12-04 Version 01

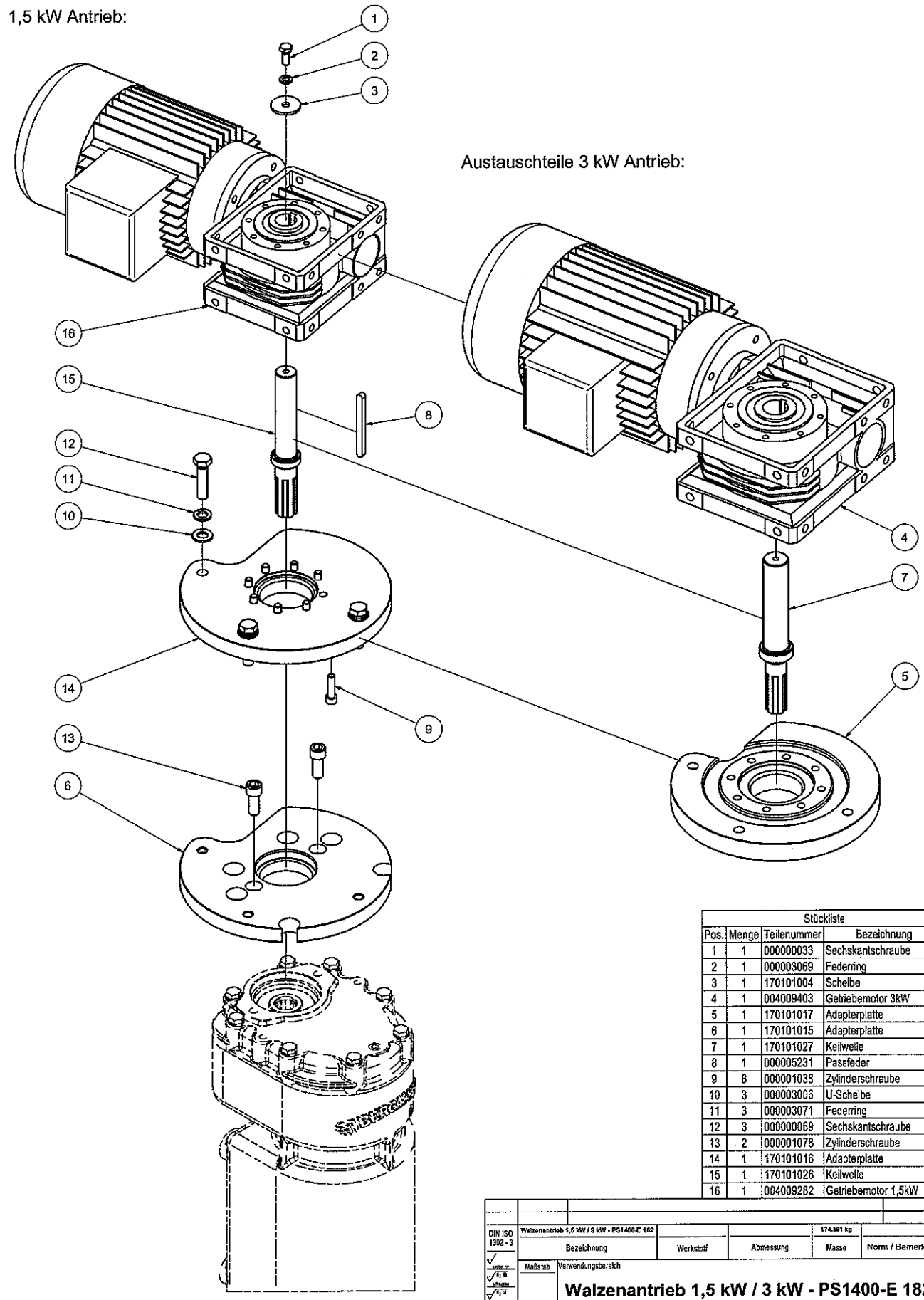

Stückliste			
Pos.	Menge	Teilenummer	Bezeichnung
1	1	000000033	Sechskantschraube
2	1	000003069	Federring
3	1	170101004	Scheibe
4	1	004009403	Getriebemotor 3kW
5	1	170101017	Adapterplatte
6	1	170101015	Adapterplatte
7	1	170101027	Keilwelle
8	1	000005231	Passfeder
9	8	000001038	Zylinderschraube
10	3	000003006	U-Scheibe
11	3	000003071	Federring
12	3	000000069	Sechskantschraube
13	2	000001078	Zylinderschraube
14	1	170101016	Adapterplatte
15	1	170101026	Keilwelle
16	1	004009282	Getriebemotor 1,5kW

DIN ISO 1302 - 3

Walzenantrieb 1,5 kW / 3 kW - PS1400-E 182 | 174.591 kg

Bezeichnung	Werkstoff	Abmessung	Masse	Norm / Bemerkung

Maßstab | Verwendungsbereich

Walzenantrieb 1,5 kW / 3 kW - PS1400-E 182

BERGMANN
Maschinen für die Abfallwirtschaft
Von-Arenberg-Straße 7 D-49762 Lathen/Ems
Telefon: +49 5933 955 0 Fax: +49 5933 1826
www.bergmann-online.com

	Datum	Name
gezeichnet	11.12.2014	Krallmann
kontrolliert		
gesehen		

Diese Zeichnung hat gesetzl. Schutz DIN 34

Zeichnungsnummer

BA18201_5-Z

Allgemeintoleranzen nach DIN ISO 2768 - mittel

Über	0,5	6	30	120	315	1000	2000	4000
bis	6	30	120	315	1000	2000	4000	8000
	±0,1	±0,2	±0,3	±0,5	±0,8	±1,2	±2,0	±3,0

FO-12-04 Version 01

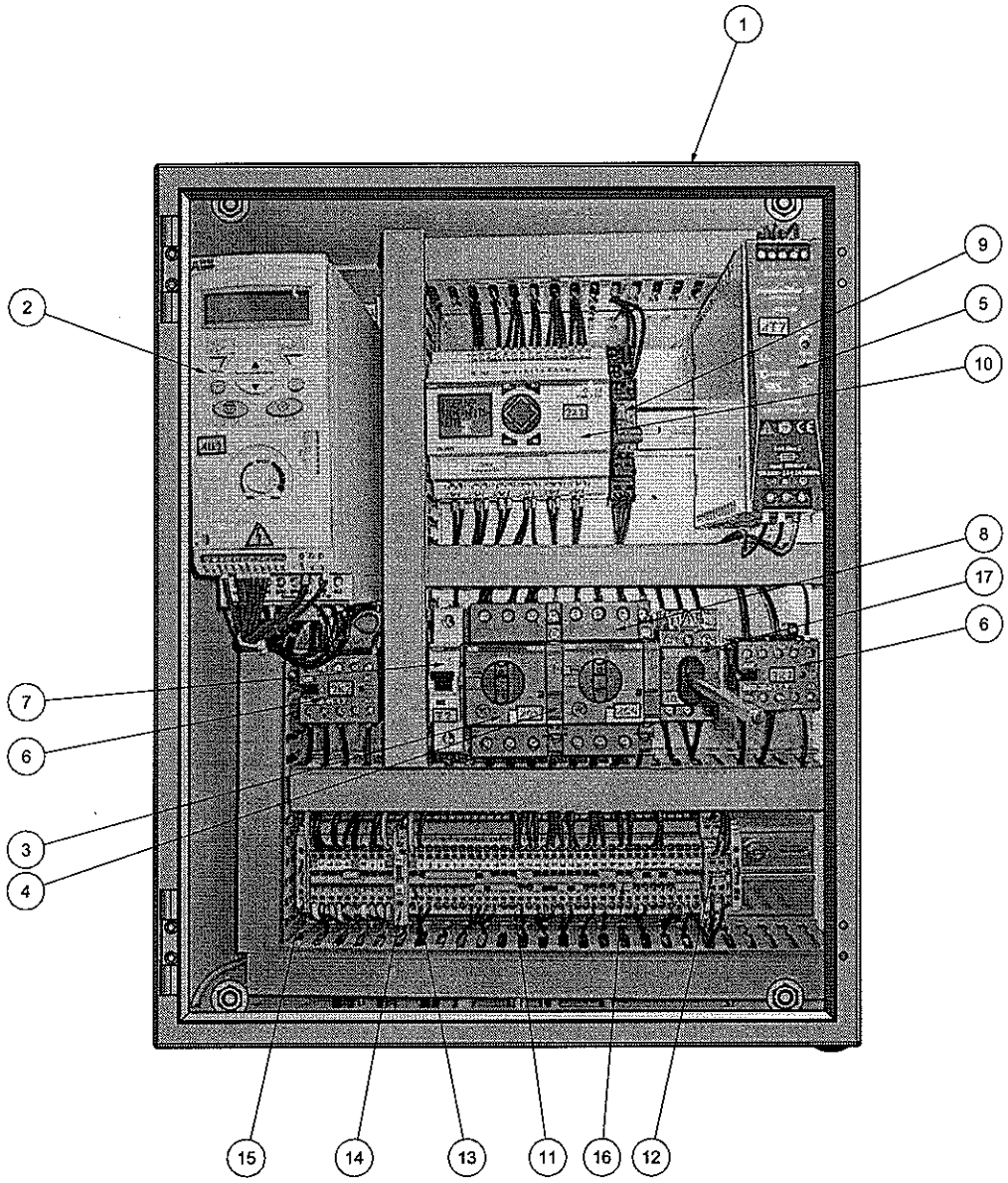

Stückliste			
Pos.	Menge	Teilenummer	Bezeichnung
1	1	004005344	Schaltschrank
2	1	004009405	Frequenzumrichter 2,2kW
2	1	004009412	Frequenzumrichter 3kW
3	1	004004097	Motorschutzschalter 1,5kW
3	1	004004133	Motorschutzschalter 3kW
4	2	004000119	Hilfsschalter (frontal)
4	2	004000123	Hilfsschalter (seitlich)
5	1	004005350	Schaltnetzteil
6	2	004000135	Schütz
7	1	004004166	Leistungsschutzschalter
8	1	004004133	Motorschutzschalter
9	1	004003062	Koppelrelais
10	1	004003122	Logikrelais
11	46	004005299	Reihenklemme
12	2	004005317	Doppelstockklemme
13	6	004005298	Schutzleiterklemme
14	3	004005111	Sicherungsklemme
15	2	004005222	Stopper
16	1	004005220	Querverbinder
17	1	004005358	Hauptschalter

DIN ISO 1302 - 3

Schaltschrank - PS1400-E 182			9.512 kg	
Bezeichnung	Werkstoff	Abmessung	Masse	Norm / Bemerkung

Maßstab | Verwendungsbereich

Schaltschrank - PS1400-E 182

BERGMANN
Maschinen für die Abfallwirtschaft
Von-Arenberg-Straße 7 D-49762 Lathen/Ems
Telefon: +49 5933 955 0 Fax: +49 5933 1826
www.bergmann-online.com

	Datum	Name
gezeichnet	11.12.2014	Kraitmann
kontrolliert		
gesehen		

Diese Zeichnung hat gesetzl. Schutz DIN 34

Zeichnungsnummer

BA18201_6-Z

Allgemeintoleranzen nach DIN ISO 2768 - mittel

über	0,5	6	30	120	315	1000	2000	4000
bis	6	30	120	315	1000	2000	4000	8000
	0,1	0,2	0,3	0,5	0,8	1,2	2,0	3,0

FO-12-04 Version 01

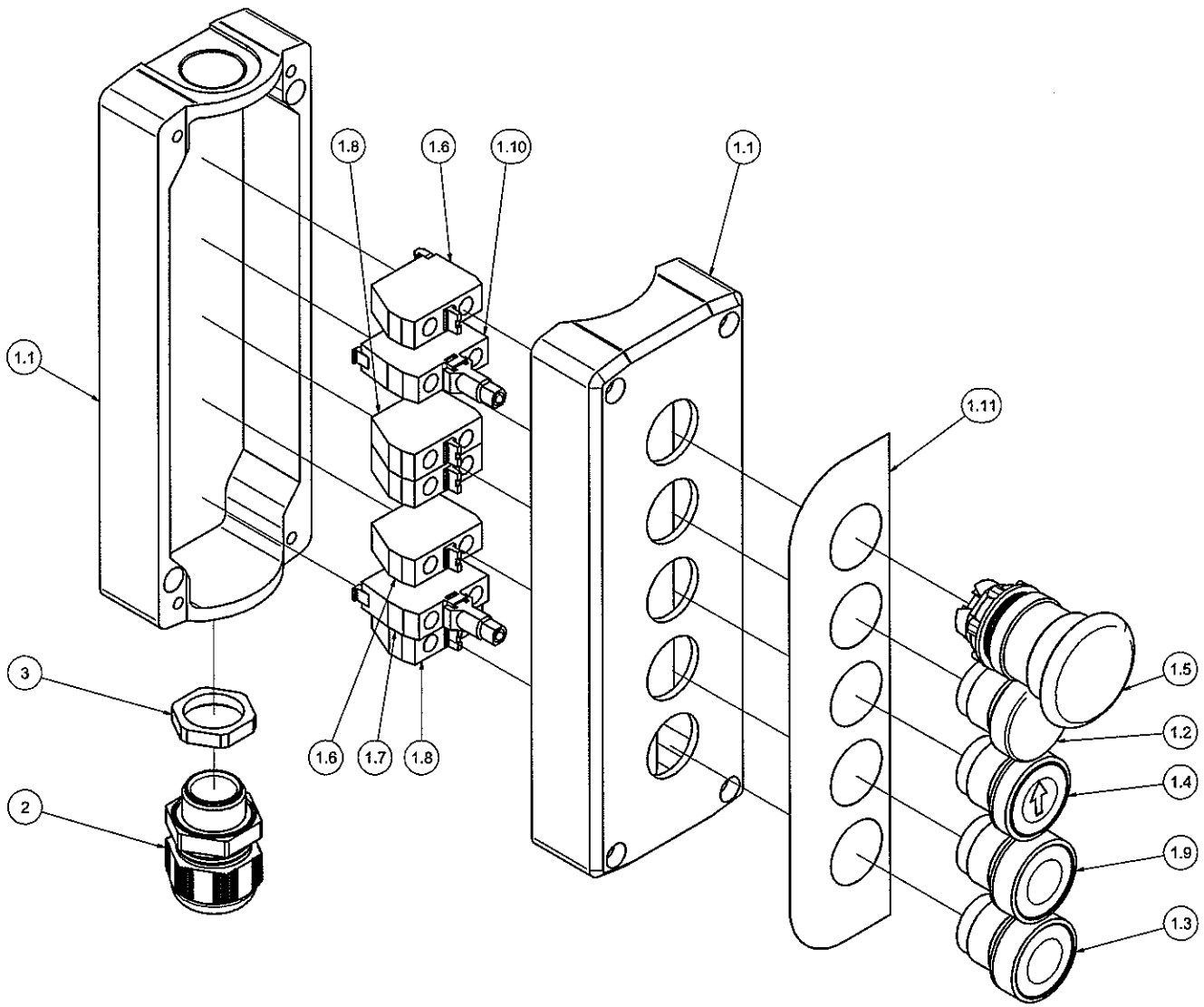

Stückliste			
Pos.	Menge	Teilenummer	Bezeichnung
1	1	170148000	Tastatur
1.1	1	004001264	Leergehäuse
1.2	1	004001257	Leuchtmelder gelb
1.3	1	004001297	Leuchtdrucktaster grün
1.4	1	004001258	Drucktaster Pfeil
1.5	1	004001461	NOT-AUS
1.6	2	004001252	Hilfsschalterblock
1.7	1	004001274	LED Modul grün
1.8	3	004001251	Hilfsschalterblock
1.9	1	004001250	Drucktaster rot
1.10	1	004001275	LED Modul gelb
1.11	1	005000174	Tastaturaufkleber PS D/GB/F
2	1	004007114	Kabelverschraubung
3	1	004007116	Gegenmutter

DIN ISO 1302 - 3

Bezeichnung	Werkstoff	Abmessung	Masse	Norm / Bemerkung
Tastatur - PS1400-E 182			2.552 kg	

Maßstab

Verwendungsbereich

Tastatur - PS1400-E 182

BERGMANN Maschinen für die Abfallwirtschaft

Von-Arenberg-Straße 7 D-49762 Lathen/Ems
Telefon: +49 5933 955 0 Fax: +49 5933 1625
www.bergmann-online.com

	Datum	Name
bearbeitet	26.01.2015	Krallmann
geprüft		

Schutzvermerk ISO 16016 beachten

Zeichnungsnummer

BA18201_7-Z

Allgemeintoleranzen nach DIN ISO 2768 - mittel

über	0,5	6	30	120	315	1000	2000	4000
bis	6	30	120	315	1000	2000	4000	8000
	0,1	0,2	0,3	0,5	0,8	1,2	2,0	3,0

FO-12-04 Version 02

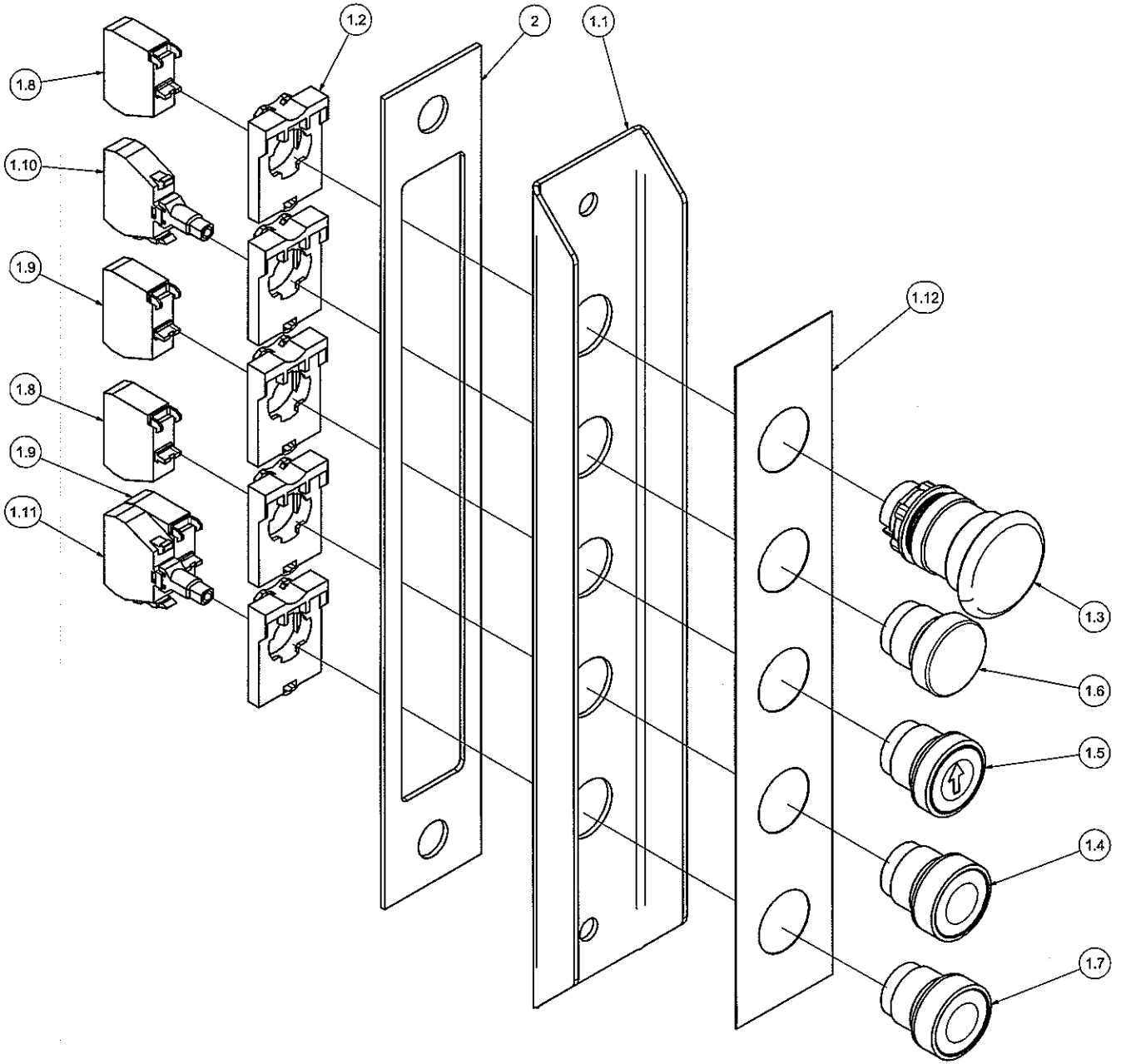

Stückliste			
Pos.	Menge	Teilenummer	Bezeichnung
1	1	170146000	Tastatur kpl.
1.1	1	121009014	Tastaturblech
1.2	5	004001260	Befestigungsflansch
1.3	1	004001461	NOT-HALT-Taster
1.4	1	004001250	Drucktaster (rot)
1.5	1	004001258	Drucktaster (Pfeil)
1.6	1	004001257	Leuchtmelder (gelb)
1.7	1	004001297	Leuchtdrucktaster (grün)
1.8	2	004001255	Hilfsschalter
1.9	2	004001226	Hilfsschalter
1.10	1	004001236	LED Modul (gelb)
1.11	1	004001230	LED Modul (grün)
1.12	1	005000240	Tastaturaufkleber D/GB/F
2	1	170160010	Gummidichtung

DIN ISO 1302 - 3

Bezeichnung	Werkstoff	Abmessung	Masse	Norm / Bemerkung
Tastatur für Aluschütte - PS1400-E 182			1.656 kg	

Maßstab | Verwendungsbereich

Tastatur für Aluschütte - PS1400-E 182

BERGMANN
Maschinen für die Abfallwirtschaft
Von-Arenberg-Straße 7 D-49762 Lathen/Ems
Telefon: +49 5933 955 0 Fax: +49 5933 1828
www.bergmann-online.com

	Datum	Name
gezeichnet	15.12.2014	Kreitmann
kontrolliert		
gesehen		

Diese Zeichnung hat gesetzl. Schutz DIN 34

Zeichnungsnummer

BA18201_8-Z

Allgemeintoleranzen nach DIN ISO 2768 - mittel

über	0,5	6	30	120	315	1000	2000	4000
bis	6	30	120	315	1000	2000	4000	8000
	0,1	0,2	0,3	0,5	0,8	1,2	2,0	3,0

FO-12-04 Version 01

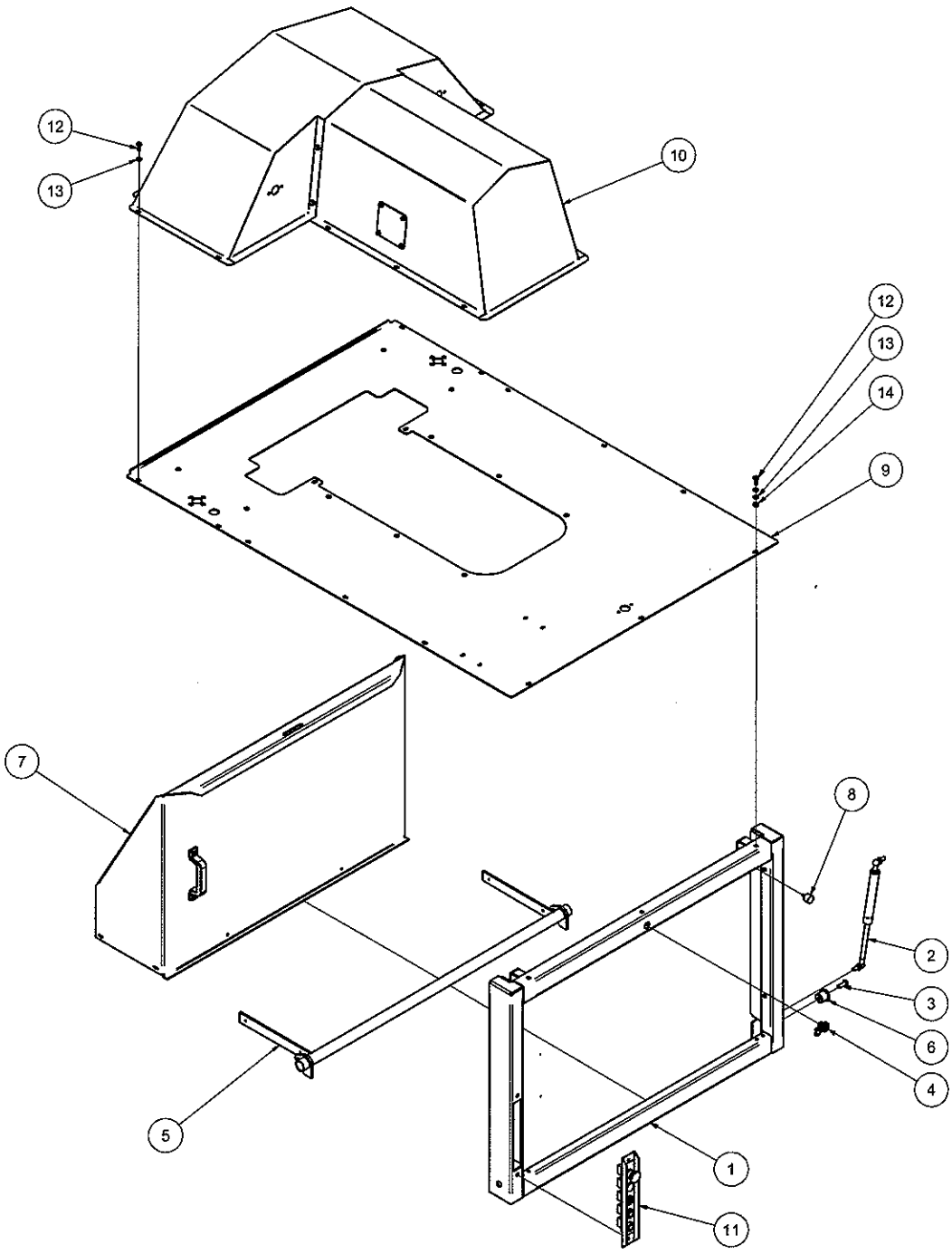

Stückliste			
Pos.	Menge	Teilenummer	Bezeichnung
1	1	170160000	Schütte kpl.
2	1	000013072	Gasdruckfeder
3	2	000000176	Linsenflanschkopfschr.
4	1	096005002	Schloss
5	1	170162000	Schüttenhalterung
6	2	020000001	Scharnierlager
7	1	170163000	Schütte
8	2	000008052	Gummipuffer
9	1	182188000	Dachblech kpl.
10	1	182185000	Abdeckhaube
11	1	170146000	Tastatur
12	13	000000033	Sechskantschraube
13	16	000003004	U-Scheibe
14	3	000002025	Sicherungsmutter

DIN ISO 1302 - 3

Aluschütte, Dachblech u Abdeckhaube - PS1400-E 182			97,050 kg	
Bezeichnung	Werkstoff	Abmessung	Masse	Norm / Bemerkung

Maßstab 1 : 10

Verwendungsbereich

Aluschütte, Dachblech u Abdeckhaube - PS1400-E 182

BERGMANN
Maschinen für die Abfallwirtschaft
Von-Arenberg-Straße 7 D-49762 Lathen/Ems
Telefon: +49 5933 955 0 Fax: +49 5933 1826
www.bergmann-online.com

	Datum	Name
gezeichnet	11.12.2014	Kraimann
kontrolliert		
gesehen		

Diese Zeichnung hat gesetzl. Schutz DIN 34

Zeichnungsnummer

BA18201_9-Z

Allgemeintoleranzen nach DIN ISO 2768 - mittel

über	0,5	6	30	120	315	1000	2000	4000
bis	6	30	120	315	1000	2000	4000	8000
	0,1	0,2	0,3	0,5	0,8	1,2	2,0	3,0

FO-12-04 Version 01

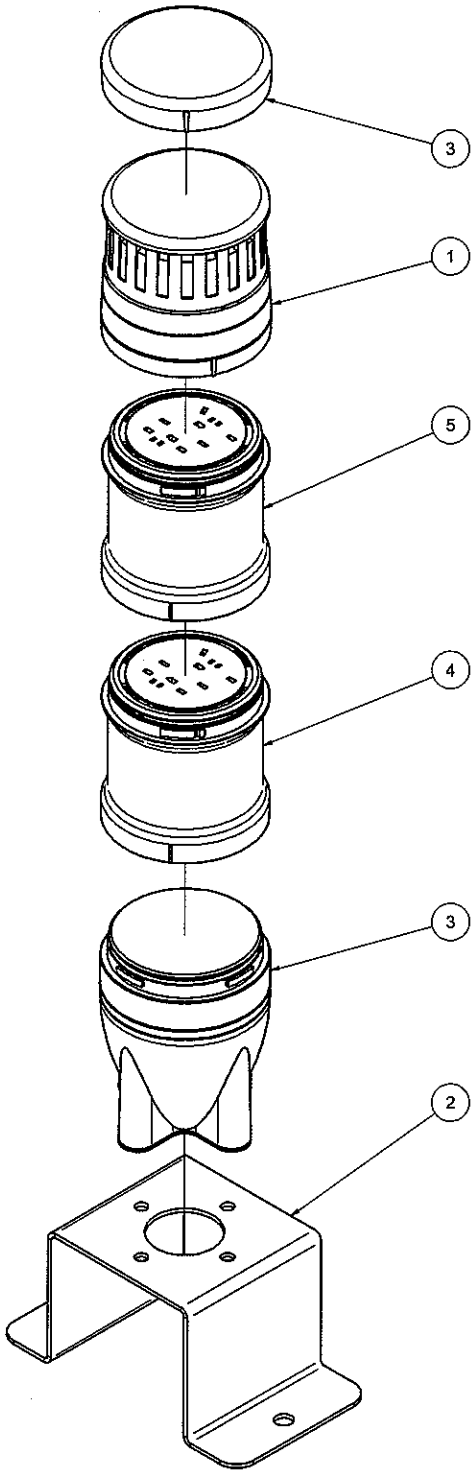

Stückliste			
Pos.	Menge	Teilenummer	Bezeichnung
1	1	004001450	Akustikmodul
2	1	182360002	Montageblech
3	1	004001445	Basismodul
4	1	004001447	Leuchtmodul (grün)
5	1	004001451	Blitzlicht (gelb)

DIN ISO 1302 - 3

Signalsäule - PS1400-E 182				
Bezeichnung	Werkstoff	Abmessung	Masse	Norm / Bemerkung

Maßstab | Verwendungsbereich

Signalsäule - PS1400-E 182

BERGMANN Maschinen für die Abfallwirtschaft
Von-Arenberg-Straße 7 D-49762 Lathen/Ems
Telefon: +49 5933 955 0 Fax: +49 5933 1826
www.bergmann-online.com

	Datum	Name
gezeichnet	15.12.2014	Krallmann
kontrolliert		
gesehen		

Diese Zeichnung hat gesetzl. Schutz DIN 34
Zeichnungsnummer
BA18201_10-Z

Allgemeintoleranzen nach DIN ISO 2768 - mittel

über	0,5	6	30	120	315	1000	2000	4000
bis	6	30	120	315	1000	2000	4000	8000
	±0,1	±0,2	±0,3	±0,5	±0,8	±1,2	±2,0	±3,0

FO-12-04 Version 01

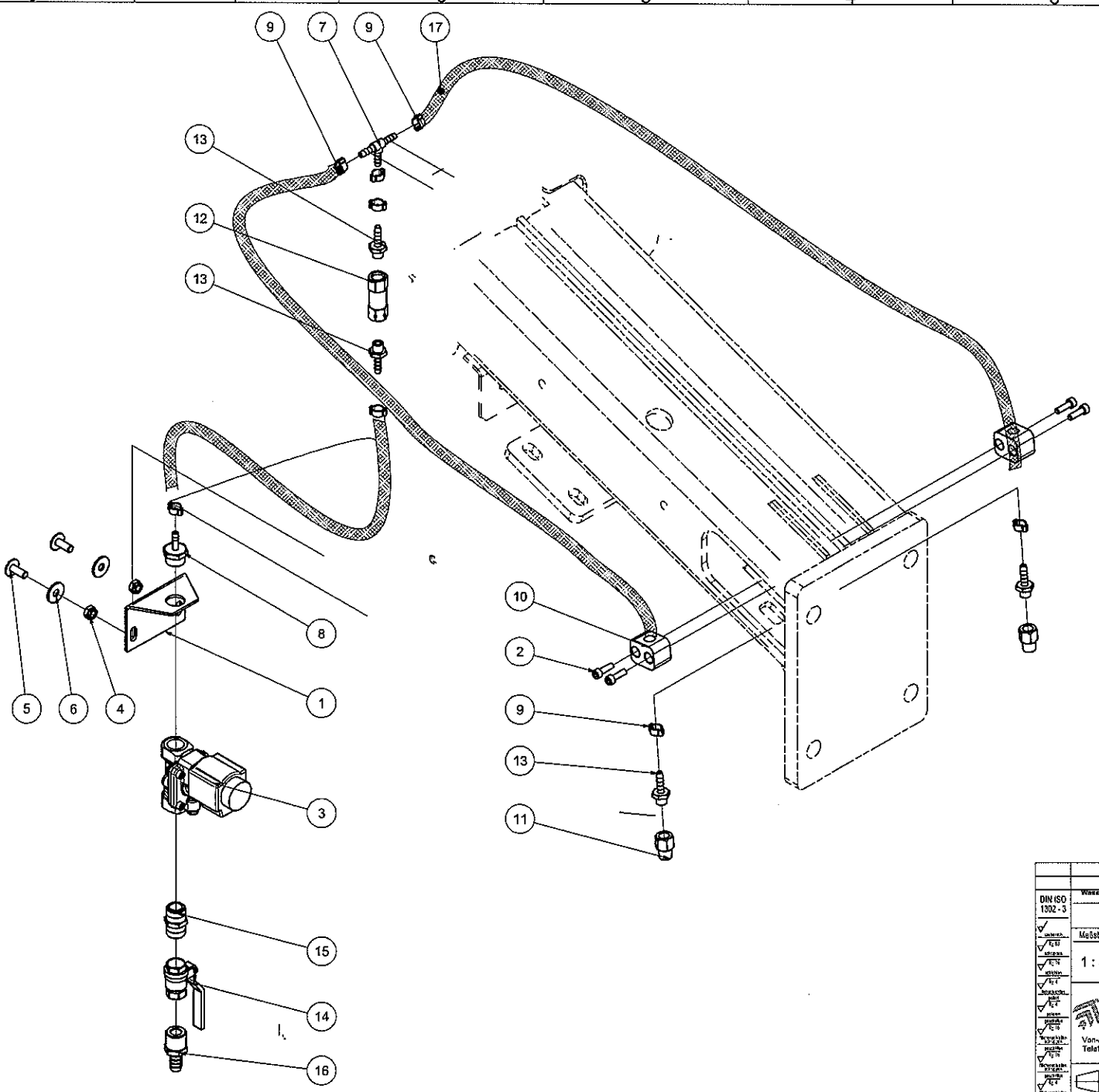

Stückliste

Pos.	Menge	Teilenummer	Bezeichnung
1	1	072119001	Ventilhalter
2	4	000001021	Zylinderschraube
3	1	003006521	Magnetventil
4	2	000002025	Sicherungsmutter
5	2	000010129	Flachrundschraube
6	2	000003047	Scheibe
7	1	003001142	T-Verbindungsstutzen
8	1	003001140	Einschraubtülle
9	8	000008066	2-Ohr-Schlauchklemme
10	2	003003165	2x Kunststoffschelle
11	2	003006534	Delevan Düse
12	1	003006535	Tropfstop
13	4	000012058	Gewindetülle
14	1	003006077	Kugelhahn
15	1	000012020	Doppelnippel
16	1	000012021	Schlauchtülle
17	1	003003183	HY-Schlauch
18	1	170192000	Elektroteile Wasserberieselung
19	1	000016024	Schlauchplatzsicherung
20	1	000016001	Mutterteilverschraubung

(Eingesetzt ab 01.2015)

DIN ISO 1302 - 3	Wasserberieselung Festwasseranschl. - PS1400-E 182		(ab 01.2015)	2.110 kg	
	Bezeichnung	Werkstoff	Abmessung	Masse	Norm / Bemerkung

Maßstab 1 : 3

Verwendungsbereich

Wasserberieselung Festwasseranschl. - PS1400-E 182

BERGMANN Maschinen für die Abfallwirtschaft

Von-Arenberg-Straße 7 D-49762 Lathen/Ems
Telefon: +49 5933 955 0 Fax: +49 5933 1826
www.bergmann-online.com

	Datum	Name
bearbeitet	20.01.2015	Kralimann
geprüft		

Schutzvermerk ISO 16016 beachten

Zeichnungsnummer **BA18201_11-Z**

Allgemeintoleranzen nach DIN ISO 2768 - mittel

über	0,5	6	30	120	315	1000	2000	4000
bis	6	30	120	315	1000	2000	4000	8000
	0,1	0,2	0,3	0,5	0,8	1,2	2,0	3,0

FO-12-04 Version 02

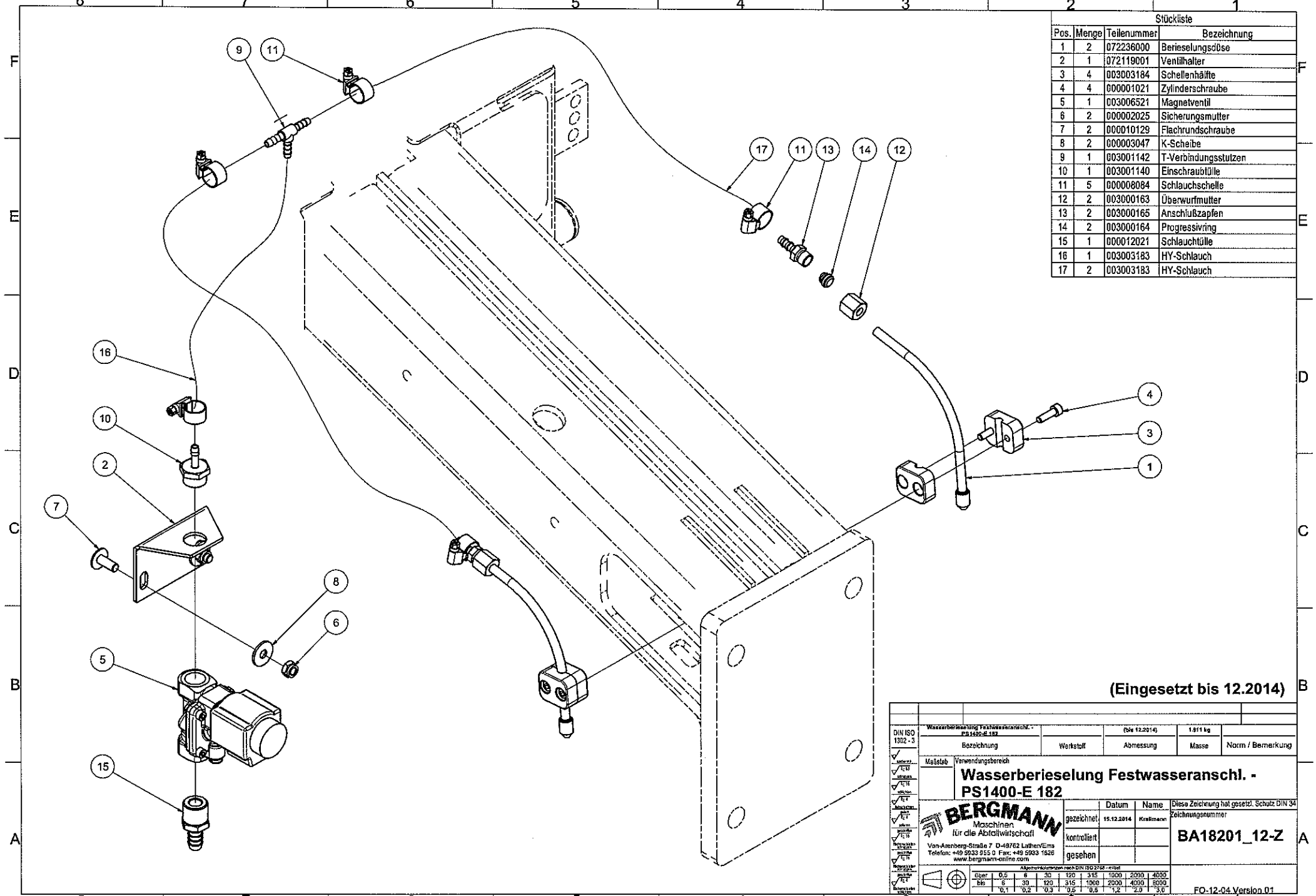

Stückliste

Pos.	Menge	Teilenummer	Bezeichnung
1	2	072236000	Berieselungsdüse
2	1	072119001	Ventilhalter
3	4	003003184	Schellenhälfte
4	4	000001021	Zylinderschraube
5	1	003006521	Magnetventil
6	2	000002025	Sicherungsmutter
7	2	000010129	Flachrundschraube
8	2	000003047	K-Scheibe
9	1	003001142	T-Verbindungsstutzen
10	1	003001140	Einschraubtülle
11	5	000008084	Schlauchschelle
12	2	003000163	Überwurfmutter
13	2	003000165	Anschlußzapfen
14	2	003000164	Progressivring
15	1	000012021	Schlauchtülle
16	1	003003183	HY-Schlauch
17	2	003003183	HY-Schlauch

(Eingesetzt bis 12.2014)

DIN ISO 1302 - 3	Wasserberieselung Festwasseranschl. - PS1400-E 182		(bis 12.2014)	1.911 kg	
	Bezeichnung	Werkstoff	Abmessung	Masse	Norm / Bemerkung

Maßstab

Verwendungsbereich

Wasserberieselung Festwasseranschl. - PS1400-E 182

BERGMANN Maschinen für die Abfallwirtschaft
Von-Arenberg-Straße 7 D-49762 Lathen/Ems
Telefon: +49 5933 955 0 Fax: +49 5933 1526
www.bergmann-online.com

	Datum	Name
gezeichnet	15.12.2014	Krallmann
kontrolliert		
gesehen		

Diese Zeichnung hat gesetzl. Schutz DIN 34

Zeichnungsnummer

BA18201_12-Z

Allgemeintoleranzen nach DIN ISO 2768 - mittel

über	0,5	6	30	120	315	1000	2000	4000
bis	6	30	120	315	1000	2000	4000	8000
	0,1	0,2	0,3	0,5	0,8	1,2	2,0	3,0

FO-12-04 Version 01

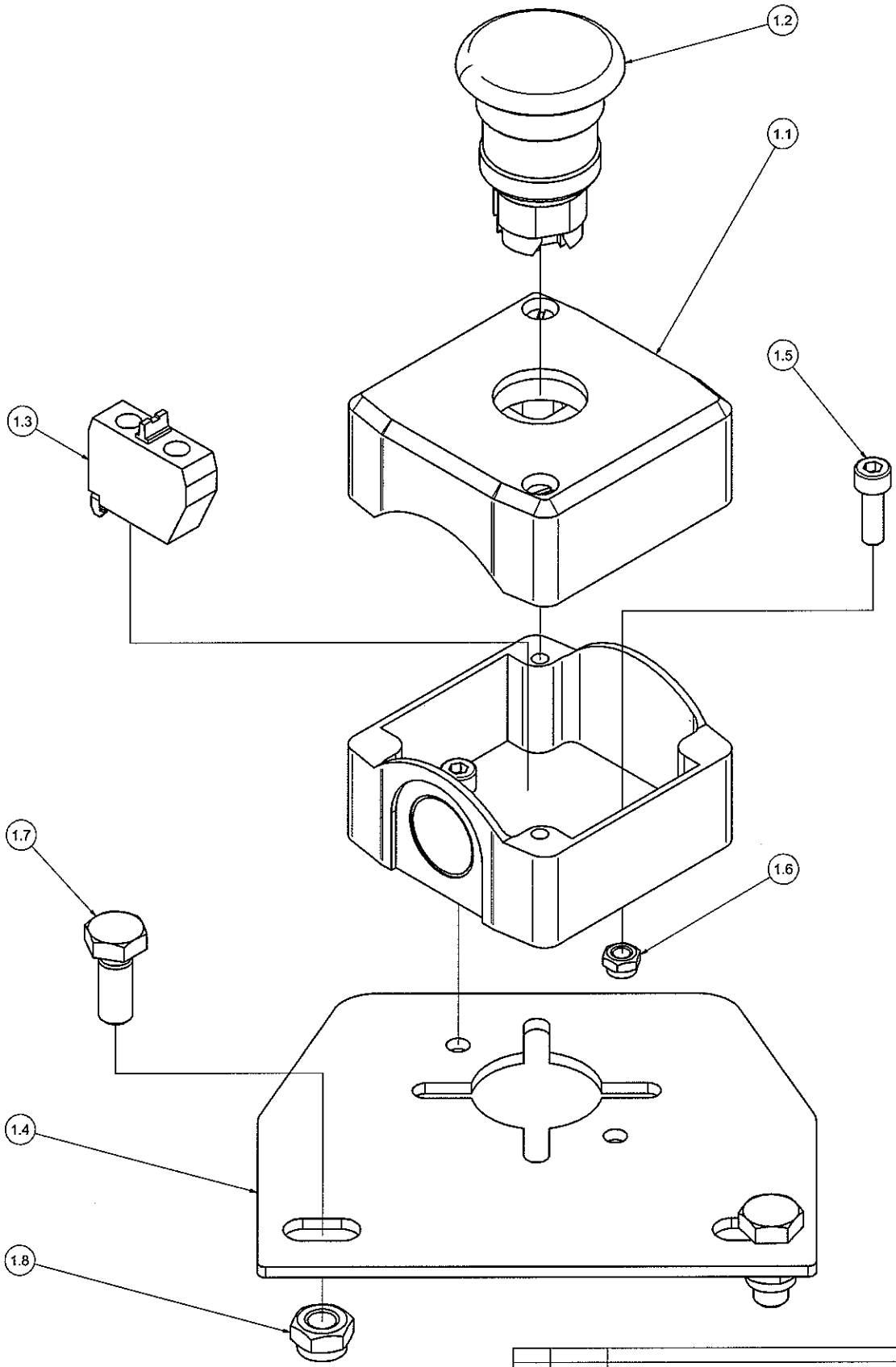

Stückliste			
Pos.	Menge	Teilenummer	Bezeichnung
1	1	038115000	NOT-HALT-Taster kpl.
1.1	1	004001284	Leergehäuse
1.2	1	004001461	NOT-HALT-Knopf
1.3	1	004001252	Hilfsschalterblock
1.4	1	008034001	Halterung
1.5	2	000001013	Zylinderschraube
1.6	2	000002023	Sicherungsmutter
1.7	2	000000033	Sechskantschraube
1.8	2	000002025	Sicherungsmutter

DIN ISO 1302 - 3

Bezeichnung	Werkstoff	Abmessung	Masse	Norm / Bemerkung
zusätzl. NOT-HALT-Taster - PS1400-E 182			1.091 kg	

Maßstab | Verwendungsbereich

zusätzl. NOT-HALT-Taster - PS1400-E 182

BERGMANN Maschinen für die Abfallwirtschaft
Von-Arenberg-Straße 7 D-49762 Lathen/Ems
Telefon: +49 5933 955 0 Fax: +49 5933 1826
www.bergmann-online.com

	Datum	Name
gezeichnet	15.12.2014	Krallmann
kontrolliert		
gesehen		

Diese Zeichnung hat gesetzl. Schutz DIN 34

Zeichnungsnummer

BA18201_13-Z

Allgemeintoleranzen nach DIN ISO 2768 - mittel

über	0,5	6	30	120	315	1000	2000	4000
bis	6	30	120	315	1000	2000	4000	8000
	±0,1	±0,2	±0,3	±0,5	±0,8	±1,2	±2,0	±3,0

FO-12-04 Version 01

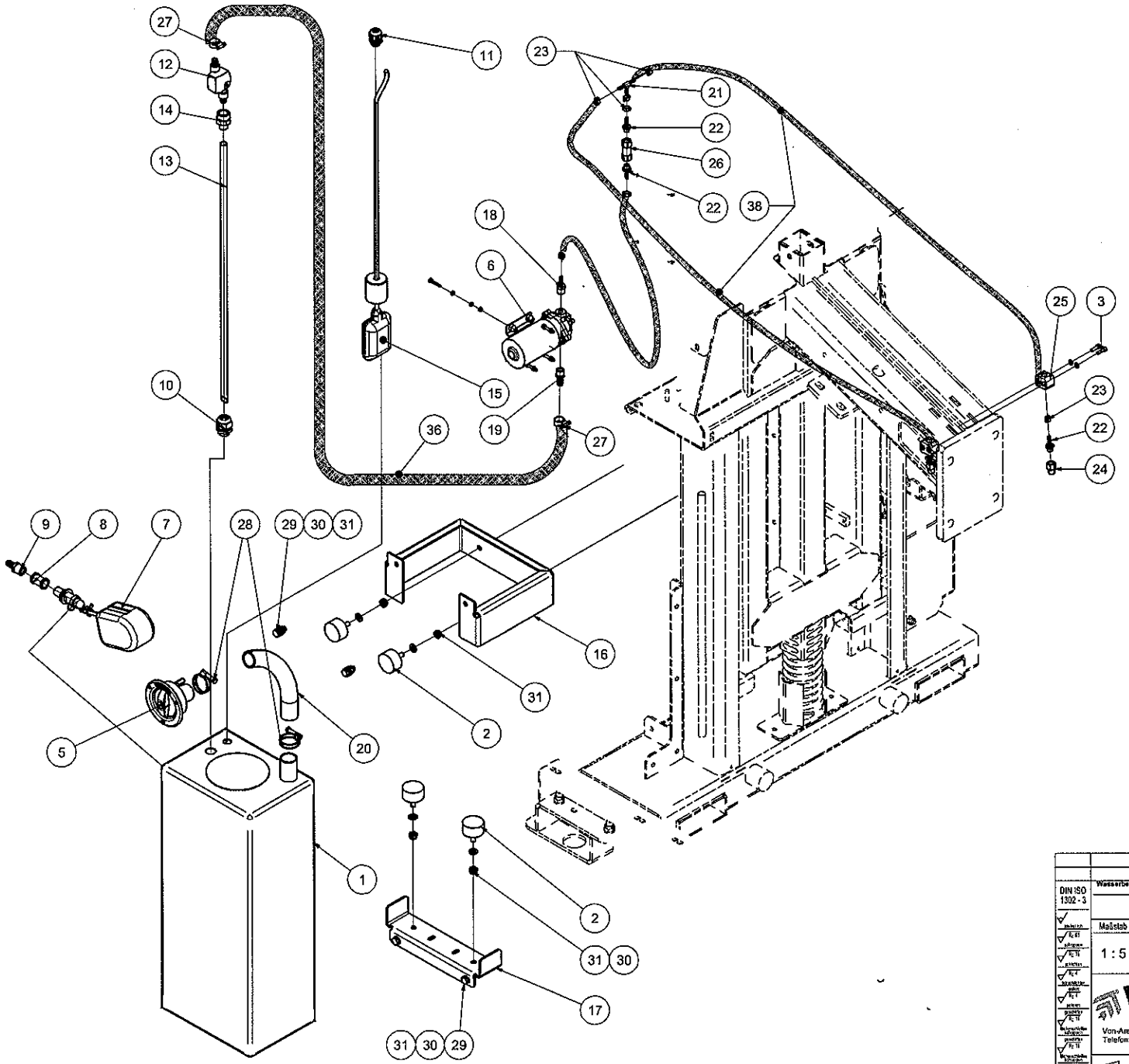

Stückliste			
Pos.	Menge	Teilenummer	Bezeichnung
1	1	170189002	Wassertank
2	4	000008030	Gummipuffer
3	4	000001021	Zylinderschraube
4	4	000003068	Federring
5	1	003008099	Einfüllstutzen
6	1	000016025	Wasserpumpe
7	1	003004223	Schwimmerventil
8	1	003001234	Muffe
9	1	000012021	Schlauchtülle
10	1	004007027	Kabelverschraubung
11	1	004007114	Kabelverschraubung
12	1	003004215	Wasserfilter
13	1	170189003	Ansaugrohr
14	1	000005236	PVC-Übergangsnippel 1
15	1	003004234	Schwimmerschalter für Wasser
16	1	170189004	Tankhalter
17	1	170170001	Tankhalter
18	1	000012045	Gewindetülle
19	1	000012046	Gewindetülle
20	1	003000199	Spiralschlauch grau
21	1	003001142	T-Verbindungsstutzen
22	4	000012058	Gewindetülle
23	8	000008066	2-Ohr-Schlauchklemme
24	2	003006534	Düse
25	2	003003165	Kunststoffschelle
26	1	003006535	Tropfstop
27	2	000008011	Schlauchschelle
28	2	000008150	Draht-Schlauchschelle
29	4	000000049	Sechskantschraube
30	12	000003005	Scheibe
31	8	000002027	Sicherungsmutter
32	4	000000017	Zylinderschraube
33	8	000003002	Scheibe
34	4	000002023	Sicherungsmutter
35	1	140602000	Elektroteile Wasserberieselung
36	1	003000118	Wasserschlauch
37	1	003003183	HY-Schlauch
38	2	003003183	HY-Schlauch
39	1	005007063	PVC-Kleber

DIN ISO 1302 - 3

Bezeichnung	Werkstoff	Abmessung	Masse	Norm / Bemerkung
Wasserberieselung mit Tank u Pumpe - PS 1400-E 182			21.698 kg	

Maßstab 1 : 5

Verwendungsbereich

Wasserberieselung mit Tank u Pumpe - PS 1400-E 182

BERGMANN
Maschinen für die Abfallwirtschaft
Von-Arenberg-Straße 7 D-49762 Lathen/Ems
Telefon: +49 5933 955 0 Fax: +49 5933 1826
www.bergmann-online.com

	Datum	Name
gezeichnet	29.01.2015	Kreßmann
kontrolliert		
gesehen		

Diese Zeichnung hat gesetzl. Schutz DIN 34

Zeichnungsnummer

BA18201_14-Z

Allgemeintoleranzen nach DIN ISO 2768 - mittel

über	0,5	6	30	120	315	1000	2000	4000
bis	6	30	120	315	1000	2000	4000	8000
	0,1	0,2	0,3	0,5	0,8	1,2	2,0	3,0

FO-12-04 Version 01

BERGMANN
Maschinen für die Abfallwirtschaft
Von-Arenberg-Straße 7
49762 Lathen
Tel. +49 5933 955-0
Fax. +49 5933 955-294
info@bergmann-online.com